Pažangusis el. parašas patvirtintas kvalifikuotu sertifikatu
EUGENIJUS GUDONIS
2020-06-22 12:38:10 GMT+3
Paskirtis: Parašas

KELPROJEKTAS INHUS ENGINEERING

Pėsčiųjų tilto, esančio Kaišiadorių geležinkelio stotyje, linijoje Vilnius – Klaipėda 66+923 km projektavimo ir projekto vykdymo priežiūros paslaugos

STATINIO PROJEKTO PAVADINIMAS (PAGAL SUTARTĮ)	
PROJEKTO PAVADINIMAS	Pėsčiųjų tilto, esančio Kaišiadorių geležinkelio stotyje, linijoje Vilnius - Klaipėda 66+923 km rekonstravimo techninis darbo projektas Kaišiadorių m.
PROJEKTO NUMERIS	8612-00-PP
UŽSAKOVAS	AB „Lietuvos geležinkelių infrastruktūra“ Mindaugo g. 12, LT-03603 Vilnius
STATYTOJAS	AB „Lietuvos geležinkelių infrastruktūra“ Mindaugo g. 12, LT-03603 Vilnius
PAGRINDINIO STATINIO KATEGORIJA	Tiltas kiti transporto statiniai - Ypatingasis statinys
PROJEKTO ETAPAS	Projektiniai pasiūlymai
BYLOS LAIDA	0
IŠLEIDIMO DATA	2020-05

PROJEKTUOTOJAS	KVALIF. PATVIRT. DOK. NR.	PAREIGOS	VARDAS, PAVARDĖ	PARAŠAS
UAB „Kelprojektas“		Kelių skyriaus vadovė	Ž[redacted] L[redacted]	
	36228	Statinio projekto vadovas	Mantas Tunaitis	
INHUS Engineering, UAB	31509	Statinio projekto dalies vadovas	dr. Eugenijus Gudonis	

19TIL0455

TEKSTINIŲ DOKUMENTŲ ŽINIARAŠTIS

Eil. nr.	Dokumento numeris, žymuo	Pavadinimas	Pastabos
1.	8612-00-PP-SK-Ž.01	Projekto bylos sudėties žiniaraštis	1 lapas
2.	8612-00-PP-SK-AR	Aiškinamasis raštas	16 lapų
3.	-	Priedai nurodyti skyriuje 16.1	27 lapai

BRĖŽINIŲ ŽINIARAŠTIS

Eil. Nr.	Brėžinio žymuo	Lapas	Lapų	Laida	Brėžinio pavadinimas
1.	8612-00-TDP-PP-02.01.B-01	1	1	0	Kaišiadorių viaduko esamos situacijos planas M 1:1000
2.	8612-00-TDP-PP-02.01.B-02	1	1	0	Kaišiadorių viaduko projektinės situacijos planas, fasadas M 1:250
3.	8612-00-TDP-PP-02.01.B-03	1	1	0	Kaišiadorių viaduko pjūviai M 1:250
4.	8612-00-TDP-PP-02.01.B-04	1	1	0	Kaišiadorių erdvinis vaizdas
5.	8612-00-TDP-PP-02.01.B-05	1	1	0	Kaišiadorių viaduko planas, elektros ir ryšių sistemos sprendiniai M 1:250

AIŠKINAMASIS RAŠTAS

1. BENDRA INFORMACIJA

INHUS Engineering, UAB ir UAB „Kelprojektas“.

Techninio darbo projekto konstrukciniai sprendiniai atlikti pagal Lietuvos Respublikoje galiojančias statybines normas ir taisykles. Statybinėms medžiagoms ir gaminiams, naudojamiems statyboje, taikomi galiojantys valstybiniai standartai bei europiniai EN standartai, kurių vartojimas yra įteisintas Lietuvos Respublikos atitinkamų žinybų.

2. STATYTOJAS IR UŽSAKOVAS

AB „Lietuvos geležinkelių infrastruktūra“ Mindaugo g. 12, LT-03603 Vilnius, tel.: 852693353, el. p.: LGinfrastruktura@litrail.lt.

3. PROJEKTUOTOJAS

Statinio projekto vadovas – Mantas Tunaitis , tel. 8 613 06 307, el. p. mantas.tunaitis@kelprojektas.lt.

Statinio projekto SK dalies vadovas – dr. Eugenijus Gudonis , tel. 8 698 56 421, el. p. e.gudonis@inhus.eu.

4. DUOMENYS APIE STATINĮ

4.1 Projektiniai duomenys

Statybos rūšis	kapitalinis remontas;
Statinio kategorija	ypatingas statinys;
Apkrovų dydžiai	skaičiuojami pagal STR 2.05.04:2003 „Poveikiai ir apkrovos“;
Tilto bendras ilgis	46,1m, su laiptatakiais - 130,75m;
Tilto perdangos formulė	24,56m+21,95m;
Tilto plotis	3,2m;
Plotis tarp apsauginių turėklų	3,0;

Lentelė 1. Duomenys apie tilto elementus

Tilto elementai	Duomenys
Einamosios dalies danga	Asfaltbetonio danga.
Turėklai	Metaliniai, sudaryti iš horizontaliai einančiu kampuočių ir vertikalaus strypinio užpildo .
Deformaciniai pjūviai	Uždaro profilio.
Vandens nuleidimo įrenginiai	Nėra.
Atraminės dalys	Tilto sijos atremtos ant kolonų viršaus įrengtų plokščių.
Kolonos	Stačiakampio skerspjūvio, vieno elemento atramoje.
Pamatai	Tauriniai
Laiptai	Gelžbetoniniai surenkami, ant atskirų atramų atremti laiptai.
Inžinerinės sistemos	Apšvietimas.

4.1.1 Statybos vieta (statybos sklypas)

Rekonstruojamas tiltas yra geležinkelio linijoje Vilnius – Klaipėda 66+923 km. Statinys administraciniu požiūriu yra Kaišiadorių rajono savivaldybės teritorijoje, Kaišiadorių mieste, Kaišiadorių rajone. Statinio unikalus numeris registre 4400-1947-4510.

Rekonstravimo darbai numatomi AB „Lietuvos geležinkelių infrastruktūra“ patikėjimo teise valdomame žemės sklype, kurio unikalūs numeris: 4400-2150-6185. Žemės sklypo naudojimo būdas: Susisiekimo ir inžinerinių tinklų koridorių teritorijos.

1 pav. Pėsčiųjų tiltas, esantis Vilniaus geležinkelio stotyje, linijoje Vilnius – Klaipėda

Pėsčiųjų tiltas pastatytas Kaišiadorių geležinkelio stotyje, linijoje Vilnius – Klaipėda 66+923 km 1976 m. Kapitališkai suremontuotas 1995m. Tilto perdanga sudaryta iš dviejų tėjinio skerspjūvio gelžbetoninių sijų, kurios tarpusavyje sujungtos monolitiniu ruožu. Sijos atremtos ant kolonų, karpyta sistema. Tilto tarpatramiai tarp kolonų yra 24,56m ir 21,95m. Bendras tilto ilgis, su laiptais iš galų, yra 130,75m. Tilto plotis 3,2m. Tilto konstrukciją taip pat sudaro 2 nusileidimai nuo tilto vedantys į Kaišiadorių geležinkelio stoties peronus.

5. ESAMOS BŪKLĖS APRAŠYMAS

INHUS Engineering, UAB specialistai 2020 metų balandžio mėnesį atliko pėsčiųjų tilto apžiūrą. Tyrimų apimtyje vizualiai įvertinta pagrindinių tilto laikančių konstrukcijų būklė bei pateiktos rekomendacijos.

Einamosios dalies danga įrengta iš asfaltbetonio. Daugelyje vietų jį suskilinėjusi, atsiradę plyšiai per kuriuos sunkiasi vanduo, dėl šios priežasties veikiamos pagrindinės tilto laikančiosios konstrukcijos (žr. 2 pav.). Galima daryti išvadą, kad pakloto būklė prasta.

Deformaciniai pjūviai ties laiptais nesandarūs ir praleidžiantys vandenį (žr. 6-7 pav.), dėl šios priežasties didžiausi pažeidimai fiksuoti kolonų ir sijų dalyse, prie laiptų.

Turėklų, kurie pagaminti iš juodojo metalo, paviršius padengtas korozija, ypač turėklų apatinėje dalyje. Vizualinės apžiūros metu buvo užfiksuota, kad vietomis turėklų laikantysis elementas yra pilnai pažeistas korozijos ir neturi atramos (žr. 3-4 pav.).

Vizualinės apžiūros metu nebuvo užfiksuoti jokie požymiai, įrodantys hidroizoliacinio sluoksnio, po einamąją danga, buvimą. Taip pat nustatyta, kad vandens nuvedimo sistema nuo pėsčiųjų tilto neįrengta.

Tilto perdanga yra sudaryta iš dviejų tarpusavyje sumonolitintų tėjinių sijų. Jų ilgiai tilte yra 24,56 m, ir 21,95 m. Vizualinės apžiūros metu nustatytas nekokybiškai įrengtas monolitinis ruožas tarp sijų (žr. 9 pav.). Ties laiptais į peroną, tėjinės sijos lentynos apsauginis sluoksnis nukritęs ir matoma koroduojanti armatūra (žr. 8 pav.). Taip pat vizualinės apžiūros metu vienoje iš sijų buvo užfiksuoti plyšiai ties kontaktinio tinklo tvirtinimu (žr. 10 pav.).

Tilto atramas sudaro kolonos ir gelžbetoninių sijų atrėmimo plokštės. Vizualinės apžiūros metu sijų atrėmimo plokštėse ir kolonose esminių defektų ar pažaidų turinčių įtakos šių elementų laikomąjai galiai neužfiksuota.

Laiptų į peronus konstrukcijos sudūlėjusios, paveiktos atmosferos veiksnių (lietaus, šalčio). Atramų gelžbetoninės plokštės sutrūkinėjusios, matomi intensyvios korozijos požymiai, vietomis nukritęs apsauginis betono sluoksnis (žr. 11-13 pav.). Nuo kolonų ties skersine armatūra atšokęs apsauginis betono sluoksnis, matoma koroduojanti armatūra (žr. 14 pav.). Laiptasijų būklė prasta, dėl jose atsivėrusių skersinių ir išilginių plyšių, taip pat vietomis užfiksuoto nuskilusio apsauginio betono sluoksnio. Vizualinės apžiūros metu pastebėti korozijos židiniai pagrindinės armatūros vietose (žr. 15-19 pav.). Laiptų pakopų kraštuose užfiksuotas atskilęs apsauginis betono sluoksnis (žr. 20-21 pav.). Vizualiai pastebėti išplauto cementinio akmens ir druskų požymiai sueižėjusio betono vietose (žr. 22-23 pav.).

5.1 . Tilto defektų fotofiksacija

5.1.1 Paklotas

2 pav. Asfaltbetonio danga sutrūkinėjusi.

3 pav. Korozijos pažeistos turėklų atraminės zonos

4 pav. Korozijos pažeistos turėklų laikančiosios dalys

5 pav. Plyšys dangoje ties deformaciniu pjūviu prie laiptų.

6 pav. Kozoijos paveikti deformacinio pjūvio elementai.

7 pav. Plyšiai asfaltbetonio dangoje ties deformaciniu pjūviu.

5.1.2 . Perdanga

8 pav. Gelžbetoninės tėjinės sijos lentynoje atšokęs apsauginis betono sluoksnis. Armatūros korozija.

9 pav. Nekokybiškai įrengtas monolitinis ruožas tarp sijų.

10 pav. G/b tėjinės sijos išilginiai plyšiai sienelės apačioje pagrindinės armatūros lygyje. Taip pat užfiksuotas normalinis plyšys sijos susilpnintame pjūvyje.

5.1.3 Atramos

Gelžbetoninių sijų atrėmimo plokštės

Vizualinės apžiūros metu nebuvo užfiksuoti esminiai defektai ar pažaidos.

Kolonos

Vizualinės apžiūros metu nebuvo užfiksuoti esminiai defektai ar pažaidos.

5.1.4 Laiptų konstrukcijos

5.1.4.1 Laiptų atramos

11 pav. Nutrupėjęs betonas nuo atrėminės plokštės kraštų.

12 pav. Mažas betono apsauginis sluoksnis. Korozijos pažeista armatūra.

13 pav. Atraminėje plokštėje užfiksuoti plyšiai. Matomi armatūros korozijos požymiai.

14 pav. Korozijos pažeista kolonos skersinė armatūra

5.1.4.2 Laiptų sijos

15 pav. Išilginiai plyšiai laiptasijos apatinėje dalyje

16 pav. Nuskilęs apsauginio betono sluoksnis laiptasijoje.

17 pav. Išilginiai plyšiai laiptasijos apatinėje dalyje

18 pav. Normaliniai plyšiai sijoje

19 pav. Išplauti cementiniai dariniai. Armatūros korozija.

5.1.4.3 Laiptų pakopos

20 pav. Nutrupėjęs betono apsauginis sluoksnis.

21 pav. Nutrupėjęs betono apsauginis sluoksnis.

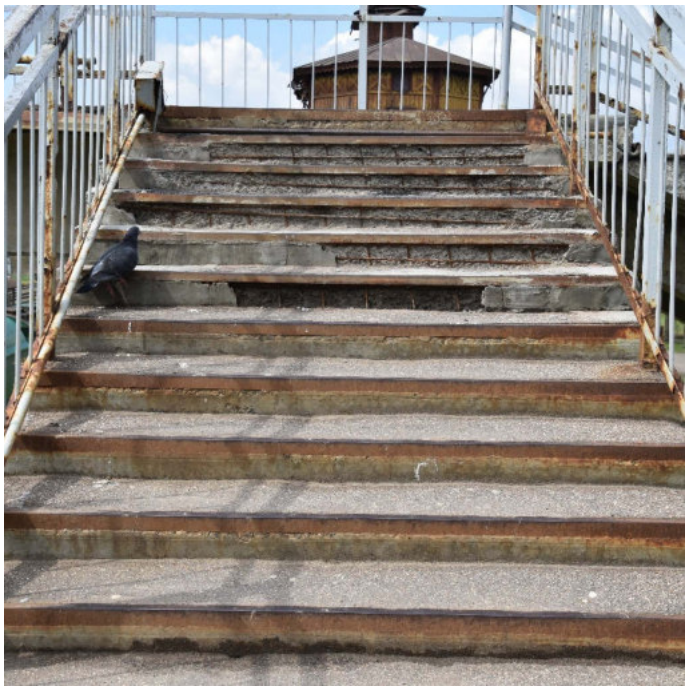

22 pav. Nutrupėjęs betono apsauginis sluoksnis.

23 pav. Nutrupėjęs betono apsauginis sluoksnis. Išplautas iš pakopų konstrukcijų cementinis akmuo.

5.2 Pėsčiųjų tilto, esančio Kaišiadorių geležinkelio stotyje, linijoje Vilnius – Klaipėda 66+923km apžiūros duomenys.

Lentelė 2. Tilto apžiūros duomenys

Defektų (pažaidų) vieta ir aprašymas	Galimos defektų (pažaidų) atsiradimo priežastys	Defektų (pažaidų) įtaka tilto saugai ir ilgaamžiškumui
Paklotas		
Einamosios dalies danga		
Asfaltbetonio danga sudūlėjusi ir sutrūkinėjusi.	Aplinkos poveikis.	Trumpėja konstrukcijų ilgaamžiškumas
Ties deformaciniais pjūviais susiformavę plyšiai	Neįrengtas deformacinis pjūvis.	Trumpėja konstrukcijų ilgaamžiškumas
Turėklai		
Visur susidariusi paviršinė korozija	Aplinkos poveikis. Konstrukcijų priežiūros trūkumas.	Trumpėja elemento naudojimo trukmė.
Korozijos visiškai pažeistos turėklų atraminės dalys.	Aplinkos poveikis. Konstrukcijų priežiūros trūkumas	Trumpėja elemento naudojimo trukmė.
Deformaciniai pjūviai		
Nesandarūs, vanduo prateka ant tilto atraminių dalių, perdangos galų	Nusidėvėjusi konstrukcija.	Drėkinamos ir ardomos laikančios konstrukcijos, mažėja jų laikomoji galia.
Hidroizoliacija		
Vandens prasisunkimo požymiai perdangoje	Neįrengta arba susidėvėjusi hidroizoliacija	Trumpėja konstrukcijų ilgaamžiškumas
Vandens nuvedimo sistema		
Vandens nuvedimo sistema neįrengta	-	Vanduo nuo pėsčiųjų tilto krenta tiesiai ant geležinkelio kelio ir peronų.
Perdanga		
Gelžbetoninės tėjinės sijos		
Gelžbetoninės tėjinės sijos lentynoje koroduojanti armatūra, atšokęs apsauginis sluoksnis.	Dėl aplinkos poveikio pasireiškusi armatūros korozija, kurios produktai atskelia apsauginį sluoksnį.	Trumpėja konstrukcijų ilgaamžiškumas
Atramos		
Gelžbetoninės sijų atrėmimo plokštės		
Esminių defektų ir pažaidų neužfiksuota		
Kolonos		
Esminių defektų ir pažaidų neužfiksuota		
Laiptų konstrukcijos		
Gelžbetoninės sijų atrėmimo plokštės		
Atšokęs apsauginis betono sluoksnis.	Nesandarūs deformaciniai pjūviai	Drėkinamos ir ardomos laikančios konstrukcijos, mažėja jų laikomoji galia
Atsidengusi armatūra, bei intensyvi armatūros korozija.	Nesandarūs deformaciniai pjūviai	Drėkinamos ir ardomos laikančios konstrukcijos, mažėja jų laikomoji galia
Laiptų kolonos		
Atšokęs apsauginis betono sluoksnis, intensyvi skersinės armatūros korozija.	Aplinkos poveikis	Trumpėja konstrukcijų ilgaamžiškumas
Gelžbetoninės laiptų sijos		
Gelžbetoninėse sijose daug išilginių ir normalinių plyšių.	Aplinkos poveikis	Trumpėja konstrukcijų ilgaamžiškumas, mažėja jų laikomoji galia.
Atšokęs ir sueižėjęs apsauginis betono sluoksnis	Aplinkos poveikis	Trumpėja konstrukcijų ilgaamžiškumas, mažėja jų laikomoji galia.
Laiptų pakopos		
Atšokęs apsauginis betono sluoksnis.	Aplinkos poveikis	Trumpėja konstrukcijų ilgaamžiškumas, mažėja jų laikomoji galia.
Ištrupėjęs betonas, matomi armatūros tinklai.	Aplinkos poveikis	Trumpėja konstrukcijų ilgaamžiškumas, mažėja jų laikomoji galia.
Korozijos pažeistos metalinės dalys	Aplinkos poveikis	Trumpėja konstrukcijų ilgaamžiškumas, mažėja jų laikomoji galia.

Pagal vyraujančius defektus parengta 3 lentelė. Brėžiniuose pagal šią lentelę sužymėta rekonstruojamų konstrukcijų esminių defektų vietos.

Lentelė 3. Defektų sąrašas

Defekto žymėjimas	Defekto aprašymas
D1	Ištrupėjęs betonas lokaliose zonose, nuoskilos
D2	Armatūros ar plieninių elementų korozijos požymiai
D3	Paviršiniai plyšiai
D4	Nuolat drėkinami betono paviršiai, vandens pratakos
D5	Išilginiai ir normaliniai plyšiai
D6	Ant paviršiaus išplauti cementinio akmens elementai

5.3 . Tilto apžiūros išvados ir rekomendacijos

Tilto einamosios dangos būklė prasta, asfalto danga sutrūkinėjusi, vietomis remontuota betoniniais mišiniais. Atliekant tilto rekonstrukciją, rekomenduojama dangos konstrukciją atnaujinti. Po paklotu neįrengtas hidroizoliacijos sluoksnis, todėl atliekant rekonstrukcijos darbus rekomenduojama įrengti tinkamą hidroizoliacijos sluoksnį virš perdangos konstrukcijų. Taip pat projekte numatyti paviršinio vandens nuvedimo sistemą. Rekonstruojant tiltą numatyti deformacinių pjūvių atnaujinimą/keitimą. Turėklų konstrukcijos paveiktos ištisinės korozijos, vietomis pilnai pažeistas elemento skerspjūvis. Dėl šios priežasties turėklus rekomenduojama pakeisti naujais.

Tilto konstrukcijų apšvietimo sistemos būklė yra prasta, todėl rekonstrukcijos projekte būtina numatyti šios sistemos atnaujinimą, pakeičiant šiuolaikinėmis energiją taupančiomis sistemomis.

Tilto perdangos ir atraminių konstrukcijų būklė yra gera, tačiau vietomis yra susiformavę išilginiai ir normaliniai plyšiai tilto laikančiose perdangos konstrukcijose. Perdangos sijose atšokusį ar atskilusį apsauginį betono sluoksnį būtina pašalinti ir atstatyti remontiniais mišiniais, užtikrinant seno ir naujo betono bei armatūros sukibimą. Visas betonines konstrukcijas rekomenduojama nudažyti vandenį atstumiančiais dažais.

Vizualinės apžiūros metu laiptų konstrukcijose užfiksuoti atsivėrę išilginiai ir normaliniai plyšiai. Dėl korozijos paveiktų laiptų konstrukcijų yra sumažėjusi laikomoji galia bei šių elementų ilgaamžiškumas, todėl laiptų konstrukcinių elementų remontas ar stiprinimas netikslingas bei ekonomiškai nenaudingas. Rekomenduojama suprojektuoti naujas konstrukcijas, atitinkančias projektavimo normų reikalavimus.

6. GEOLOGINĖS IR HIDROGEOLOGINĖS SKLYPO SĄLYGOS

Rengiant projektinius pasiūlymus inžineriniai geologiniai ir hidrogeologiniai tyrinėjimai atlikti nebuvo.

7. PAGRINDINIAI MOTYVAI, PAGRINDŽIANTYS PATEIKTUS PROJEKTINIUS SPRENDINIUS

Projekto tikslas – atlikti pėsčiųjų tilto, esančio Kaišiadorių geležinkelio stotyje, linijoje Vilnius – Klaipėda 66+923 km rekonstravimo sprendinius, kurie užtikrintų pėsčiųjų tilto gerą techninę būklę ir saugų pėsčiųjų, taip pat žmonių su judėjimo ir regėjimo negalia, judėjimą per geležinkelio apsaugos zoną.

Pagrindiniai motyvai, pagrindžiantys pateiktus projektinius sprendinius yra:

- projektavimo darbų užduotis;
- 2020 m. atlikti topografiniai matavimai;
- 2020 m. atlikta esminė apžiūra;
- tokio tipo projektų rengimo patirtis.

Projektiniai pasiūlymai bus tikslinami ir detalizuojami kituose projektavimo etapuose.

8. NAUJAI PROJEKTUOJAMOS IR REMONTUOJAMOS STATINIO KONSTRUKCIJOS

Visos statinio gelžbetoninės remontuojamos konstrukcijos armuojamos S500 B armatūra.

Apsaugai nuo klimatologinio, cheminio ir drėgmės poveikių, tilto gelžbetoniniams elementams parenkamas betonas pagal LST EN 206.

Konstrukcinis elementas	Stiprumo klasė pagal LST EN 206	Aplinkos sąlygų poveikio klasė pagal LST EN 206
Išlyginamasis sluoksnis	C25/30	XF2
Laiptų konstrukcijos	C35/45	XC4 XD3 XF4
Atraminės tilto konstrukcijos: – pamatai – kolonos	C30/37	 XC2 XF1 XC3 XF3

8.1 Atramos

Vizualinės apžiūros metu sijų atrėmimo plokštėse ir kolonose esminių defektų ar pažaidų turinčių įtakos šių elementų laikomąjai galiai neužfiksuota. Detalūs atramų remonto sprendiniai bus pateikti kituose projekto etapuose.

8.2 Perdanga

Sijose atšokusį ar suskilusį apsauginį betono sluoksnį rekomenduojama pašalinti mechaniškai. Korozijos pažeistas armatūros vietas nuvalyti bei prieš užtaisant reikiamą stiprumą užtikrinančiais remontiniais mišiniais padengti sukibimą gerinančiais gruntais su korozijos inhibitoriais. Detalūs remonto sprendiniai bus pateikti kituose projekto etapuose.

Esamas kontaktinio tinklo sprendinys neturi įtakos, perdangos sijos laikymo galiai. Lyno tvirtinimas kiaurai siją neperduoda įrąžų horizontalia kryptimi, dėl esamo laisvumo tarp tvirtinimo elemento ir sijos. Tikėtina kad dėl dinaminių ar temperatūrinių poveikių, įtakojančių kontaktinio tinklo poslinkius, konstrukcijoje papildomų įrąžų vertikalia kryptimi neatsiranda. Vienoje iš perdangos sijų atsiradęs pažeidimas (plyšys) tikėtina susiformavo dėl tokio tvirtinimo jo įrengimo metu. Susiformavusį plyšį galima remontuoti, o detalūs sprendiniai bus tikslinami kituose projekto etapuose.

8.3 Tilto paklotas ir danga

Rekonstruojamo pėsčiųjų tilto projekte numatomi tilto perdangos einamosios dalies techninės būklės atstatymo bei naujos hidroizoliacijos įrengimo arba remonto sprendiniai. Einamosios dalies dangos remonto/atnaujinimo sprendiniuose numatoma panaudoti apsauginę sistemą su elastinga epoksidine medžiaga (arba jai lygiaverte) su pabarsto elementais. Demontuojami visi esamo pakloto sluoksniai (išlyginamasis betono sl. ir asfalto danga). Projektuojamas naujas tilto paklotas įrengiant naują hidroizoliaciją ir išlyginamąjį sluoksnį, armuotą propileno ar kitos analogiškos medžiagos pluoštu. Išlyginamojo sluoksnio storis numatomas 30mm,. Pakloto dangos įrengimui naudojama epoksidinės – poliuretaninės dervų komponentų danga, kuri klojama ant išlyginamojo sluoksnio. Numatomos dangos storis 5mm. Epoksidinės – poliuretaninės dervų komponentų dangos techniniai duomenys: medžiaga atspari rūgščių ir šarminiams tirpalams; stiprumas gniuždymui 60-90MPa; stiprumas tempimui >30MPa; vandens įgeriamumas <1%. Ant tilto konstrukcijų numatyta projektuoti naujus metalinius turėklus visame tilto ilgyje. Siekiant apsaugoti turėklų konstrukcinius elementus nuo korozijos poveikio, projekte bus numatytas elementų padengimas karšto cinkavimo būdu.

8.4 Deformaciniai pjūviai

Deformaciniai pjūviai įrengiami panaudojant elastingas hermetines medžiagas atsparias besikeičiančioms klimatinėms sąlygoms (žiemos/vasaros), bei atsparias druskai ir kitoms ledą bei sniegą tirpinančioms cheminėms medžiagoms. Projekte numatyti sprendiniai apsaugos deformacinius pjūvius nuo mechaninio pažeidimo bei bus saugus pėstiesiems. Taip pat parinkti deformacinių pjūvių sprendiniai patikimai perims statinio konstrukcijos deformacijas, neperduodant apkrovų į atskiras statinio konstrukcijas. Deformacinių pjūvių sprendiniai bus tikslinami kituose projekto etapuose.

8.5 Laiptų konstrukcijos

Pėsčiųjų tilto rekonstravimo projekte numatomi sprendiniai skirti esamų laiptų konstrukcijų demontavimui ir naujų konstrukcijų įrengimui. Kaišiadorių geležinkelio stotyje numatomos demontuoti esamų laiptasijų konstrukcijos: esamos 3 kraštinės laiptasijų konstrukcijos, bei 1-nos laiptasijos konstrukcijos, skirtos patekimui į tarpinį peroną. Demontuojamos esamų laiptų konstrukcijos: laiptasijos, laiptų aikštelės, laiptų maršai ir turėklai. Esamos pamatų ir kolonų konstrukcijos bus paliekamos arba demontuojamos ir keičiamos naujomis, atsižvelgiant į konstrukcijų būklę, bei atlaikomas apkrovas. Pėsčiųjų tilto demontuotų laiptų konstrukcijų zonose projektuojami nauji laiptų konstrukcijos elementai: surenkamos gelžbetoninės kolonos, laiptasijos, laiptų aikštelės ir laiptų maršai. Projekte numatomi naujai projektuojami metaliniai turėklai per visą laiptų konstrukcijos ilgį. Metalinius turėklus apsaugoti nuo korozijos numatoma karšto cinkavimo būdu. Prie laiptasijos, skirtos patekti į tarpinį peroną, projektuojamas naujas takas žmonėms su negalia. Takas projektuojamas nuo naujai įrengiamo keltuvo iki perono. Numatoma tako danga – trinkelės. Naujai projektuojamoms konstrukcijoms apkrovos ir patikimumo koeficientai nustatomi vadovaujantis STR 2.05.04:2003 „Poveikiai ir apkrovos” reikalavimais. Projektiniuose pasiūlymuose pateikti sprendiniai bus tikslinami kituose projekto etapuose.

8.6 Keltuvai

Projekte numatomas 3-jų keltuvų įrengimas. Projektuojami ne mažesnės nei 400kg keliamosios galios keltuvai. Keltuvai projektuojami ir įrengiami vadovaujantis LST EN 81 „Liftų konstravimo ir įrengimo saugos taisyklės“ reikalavimais. Projektuojami nepriklausomi metaliniai erdviniai karkasai keltuvų tvirtinimui, metalo konstrukcijas apsaugoti nuo korozijos numatomas konstrukcijų cinkavimas. Projektuojami poliniai pamatai su apjungiančia gelžbetonine plokšte. Projektuojamų keleivinių keltuvų kabinos pritaikytos lauko sąlygoms. Projekte bus numatytas keltuvų kabinų skaitmeninis vaizdo stebėjimas integruotomis keltuvo įrangoje kameromis ir šios sistemos pajungimas prie esamos Kaišiadorių GS vaizdo stebėjimo sistemos VMS Avigilon Control Center 6 Enterprise. Detalūs sprendiniai bus pateikiami kituose projekto etapuose.

9. EISMO SAUGOS PRIEMONĖS

Patikslintame pėsčiųjų tilto plane bus numatomi informaciniai ir įspėjamieji ženklai skirti žmonėms su judėjimo ir regėjimo negalia. Demontuojami esami (iš abiejų tilto pusių virš elektrifikuotų kelių) saugos skydai ir įrengiami nauji, analogiškos konstrukcijos (4,00x2,00h), cinkuoto plieno skydai. Projekte bus naujai projektuojami apsauginiai skydai nuo kontaktinio tinklo. Detalūs sprendiniai bus pateikiami kituose projekto etapuose.

10. VANDENS NUVEDIMAS

Projektuojama nauja vandens surinkimo ir nuvedimo sistema nuo perdangos. Pakloto sluoksniai įrengiami formuojant 0,4% nuolydį, nuolydis formuojamas nuo tilto kraštų link centrinės ašies. Tilto perdangoje projektuojami vandens surinkimo šulinėliai, bei latakai lietaus surinkimui ir nuvedimui. Lietaus nuvedimas numatomas latakais ties kolonomis. Detalūs sprendiniai bus pateikti kituose projekto etapuose.

11. TILTO PRIEIGOS

Rekonstruojamo pėsčiųjų tilto projekte numatomos pėsčiųjų tilto ir jo prieigų priemonės, atitinkančios Komisijos reglamento (ES) Nr. 1300/2014 dėl Sąjungos geležinkelių sistemos prieinamumo neįgaliesiems ir riboto judumo asmenims techninių sąveikos specifikacijų reikalavimus. Prie pėsčiųjų tilto laiptų ir keltuvų numatomi pėsčiųjų ir žmonių su judėjimo ar regėjimo negalia judėjimo takai nuo esamų šaligatvių. Numatoma danga – trinkelės. Sprendiniai tikslinami kituose projekto etapuose.

12. INŽINERINIAI TINKLAI

Pėsčiųjų tilto projekte numatomi perdangos apšvietimo, elektros tiekimo ir įžeminimo sprendiniai. Numatomi elektros tinklo sprendiniai skirti žmonių su judėjimo negalia keltuvo valdymui. Pėsčiųjų tilto rekonstravimo projekte bus numatomi sprendiniai ryšių, elektros kabelių, kitų komunikacijų iškėlimui/apsaugojimui užtikrinti. Inžineriniai tinklų ir kt. komunikacijų sprendiniai bus tikslinami ir detalizuojami tolesniuose projektavimo etapuose, atsižvelgiant į gautas sąlygas.

Keltuvų maitinimas numatomas nuo AB Lietuvos geležinkeliai elektros sistemos. Tiksli prisijungimo vieta sprendžiama projekto rengimo metu. Keltuvams reikalingas 230V, 50Hz maitinimas (III patikimumo kategorija).

Keltuvų apsaugos dėl elektros nutraukimo numatytos pačiame gaminyje. Dingus elektros tiekimui, keltuvas leidžiasi į apačią ir atidaromos durys.

Numatomas visų tilto metalinių konstrukcijų įžeminimas. Įžeminimui klojama cinkuota juosta tilto konstrukcijomis. Prie įžeminimo juostos prijungiami turėklai, šviestuvai, liftai ir kitos metalinės konstrukcijos ant tilto, prie kurių yra galimybė prisiliesti. Įžeminimui tilto abiejose pusėse, bei viduryje numatomi ne didesnės, kaip 10 omų varžos įžemintuvai.

Pėsčiųjų tilto, esančio Kaišiadorių geležinkelio stotyje, rekonstravimo projektu numatoma įrengti tilto ir jo prieigų vaizdo stebėjimo sistemą. Numatoma įrengti 9 vnt. vaizdo stebėjimo kamerų ant tilto konstrukcijų ir naujai įrengiamų apšvietimo atramų. Vaizdo stebėjimo sistemos įrangos montavimo vieta apsprendžiama projektavimo metu. Vaizdo stebėjimo sistemos spinta įrengiama nuošalesnėje vietoje ne mažesniame, kaip 2m aukštyje. Spinta turi patekti į vaizdo stebėjimo zoną. Spintos atidarymo signalas turi būti perduodamas VMS sistemai. Vaizdo stebėjimui numatomos skaitmeninės vaizdo kameros prijungiamos prie esamos Kaišiadorių geležinkelio stoties vaizdo stebėjimo sistemos VMS Avigilon Control Center 6 Enterprise. Vaizdo stebėjimo sistema detalizuojama projekto rengimo metu.

13. APŠVIETIMAS

Pėsčiųjų tilto projekte numatomi elektros tinklo sprendiniai skirti pėsčiųjų tilto ir jo prieigų zonų apšvietimui. Esama apšveitimo sistema demontuojama ir projektuojama nauja. Tilto ir jo prieigų apšvietimas projektuojamas naudojant LED šviestuvus. Šviestuvų atramos numatomos karštai cinkuotos flanšinės su įleidžiamomis durelėmis ir SV-15 kontaktinėmis grupėmis. Apšvietimas įrengiamas su mažai energijos naudojančiais LED tipo 3000K šviesos koreliacinės temperatūros šviestuvais, turinčiais galimybę sumažinti šviesos srautą pasirenkamomis vertėmis, pagal programuojamus laiko intervalus. Vidutinis atstumas tarp šviestuvų ant viaduko 12m. Projektuojamos apšvietimo linijos maitinimas numatomas nuo naujai projektuojamo apšvietimo valdymo skydo, kurio montavimo vieta apsprendžiama projekto rengimo metu. Apšvietimo valdymo skyde numatoma įrengti autonominį apšvietimo valdymą. Apšviečiamas pėsčiųjų viadukas priskiriamas P3 apšvietimo klasei, vadovaujantis LST EN 13201-3:2016 „Kelių apšvietimas“. Apšvietimo sistemos kabeliai tiesiami PE d32/d63mm vamzdžiais, kurie tvirtinami prie viaduko konstrukcijų, kaip ir įžeminimo juosta. Kabeliai sujungiami apšvietimo atramose atsišakojimo gnybtų pagalba, o galuose montuojami antgaliai ir termosusitraukiančios pirštinės. Taip pat apšvietimo atramose montuojami C6A automatiniai jungikliai. Apšvietimo atramų konstrukcijos įžeminamos nuo cinkuotos metalinės juostos, tvirtinamos prie viaduko konstrukcijos. Apšvietimo sistemos sprendiniai detalizuojami kituose projekto etapuose.

Keltuvuose apšvietimas numatomas keltuvų gamintojų ir į objektą pristatomas kartu su keltuvų įranga. Elektros prisijungimo vietos apšvietimui ir keltuvų maitinimui tikslinamos tolesniuose projektavimo etapuose

14. SPALVINIS SPRENDIMAS

Konstrukcinis elementas	Spalva	Spalvinis kodas
Atramos ir perdangos sijos	Pilka	RAL7035
Turėklų elementai	Cinkuoti	-

15. DARBŲ ORGANIZAVIMAS

Pėsčiųjų tilto rekonstrukcijos projekte bus rengiamas detalus darbų organizavimo aprašymas statybvietėje užtikrinantis saugų ir nepertraukiamą pėsčiųjų eismą bei keleivių patekimas į/iš peronų pėsčiųjų tilto rekonstravimo metu. Taip pat pėsčiųjų tilto rekonstrukcijos projekte bus numatyta darbų, kuriems atlikti bus būtinas traukinių eismo pertraukos, bei darbų vykdymas kontaktinio tinklo apsaugos zonoje, detalus organizavimo aprašymas, kuris turi būti suderintas su Lietuvos geležinkeliai, AB.

16. PROJEKTO RENGIMO IR PAGRINDINIAI NORMATYVINIAI STATYBOS TECHNINIAI DOKUMENTAI

16.1 Projektinių pasiūlymų rengimo dokumentai*:

- Projektinių pasiūlymų rengimo užduotis patvirtinta 2020-05-29;

- Pėsčiųjų tilto, esančio Kaišiadorių geležinkelio stotyje, linijoje Vilnius - Klaipėda 66+923 km projektavimo ir projekto vykdymo priežiūros paslaugų techninė užduotis;
- Tilto kortelė Nr. 13;
- Topogeodeziniai tyrinėjimai atlikti UAB „Kelprojektas“ 2019 m.;
- Nekilnomojo turto objekto kadastrinių matavimų byla;
- Registrų centro išrašas.

_____
**Dokumentai pridedami bylos prieduose*

16.2 Normatyviniai statybos techniniai dokumentai:

Naudojami normatyviniai dokumentai, kurie galioja projekto rengimo laikotarpiu: nuo 2020-05 iki 2020-09.

STR 1.01.05:2016	Normatyviniai statybos techniniai dokumentai
STR 1.01.03:2017	Statinių klasifikavimas
STR 1.01.08:2002	Statinio statybos rūšys
STR 1.02.01:2017	Statybos dalyvių atestavimo ir teisės pripažinimo tvarkos aprašas
STR 1.03.01:2016	Statybiniai tyrimai. Statinio avarija
STR 1.04.02:2011	Inžineriniai geologiniai ir geotechniniai tyrimai
STR 1.04.04:2017	Statinio projektavimas, projekto ekspertizė
STR 1.05.01:2017	Statybą leidžiantys dokumentai. Statybos užbaigimas. Statybos sustabdymas. Savavališkos statybos padarinių šalinimas. Statybos pagal neteisėtai išduotą statybą leidžiantį dokumentą padarinių šalinimas
STR 1.06.01:2016	Statybos darbai. Statinio statybos priežiūra
STR 2.01.01(1):2005	Esminis statinio reikalavimas. Mechaninis atsparumas ir pastovumas
LST 1516:2015	Statinio projektas. Bendrieji įforminimo reikalavimai
STR 2.05.04:2003	Poveikiai ir apkrovos
LST EN 13201-3:2016	Kelių apšvietimas. 3 dalis. Eksploatacinių charakteristikų skaičiavimas
LST EN 81	Liftų konstravimo ir įrengimo saugos taisyklės
LST EN 1991-2:2001/NA:2012	Eurokodas 1. Poveikiai konstrukcijoms. 2 dalis. Tiltų eismo apkrovos
LST EN 1990:2004/A1:2006 /NA:2012	Eurokodas. Konstrukcijų projektavimo pagrindai
KOMISIJOS REGLAMENTAS (ES) Nr. 1300/2014, 2014 m. lapkričio 18 d.	dėl Sąjungos geležinkelių sistemos prieinamumo neįgaliesiems ir riboto judumo asmenims techninių sąveikos specifikacijų
KOMISIJOS REGLAMENTAS (ES) Nr. 1299/2014, 2014 m. lapkričio 18 d.	dėl Europos Sąjungos geležinkelių sistemos infrastruktūros posistemio techninės sąveikos specifikacijos
TR 2.01:2019	Automobilių kelių ir geležinkelio tiltų ir tunelių projektavimas
DT 5-00	Saugos ir sveikatos taisyklės statyboje
ADV/001	Techninio geležinkelių naudojimo nuostatai
ADV/002	Geležinkelių transporto eismo signalizacijos taisyklės
163/K	Statinių artumo gabaritų taikymo instrukcija

147/K	Kelio statinių priežiūros instrukcija

0	2020.04	Statybos leidimui, konkursui ir statybai			
LAIDA	DATA	LAIDOS STATUSAS. KEITIMO PREIŽASTIS (JEI TAIKOMA)			
Projektuotojas		Kvalifikaciją patvirtinančio dokumento Nr.	Pareigos	Vardas, pavardė	Parašas
UAB „Kelprojektas“		36228	SPV	Mantas Tunaitis	
INHUS Engineering, UAB		31509	SPDV	dr. Eugenijus Gudonis	
			Inžinierius	Darius Vaitkevičius	
			Inžinierius	Justas Petkevičius	
			Inžinierius	Paulius Griškevičius	
			J. inžinierius	Eugenas Jaciničius	

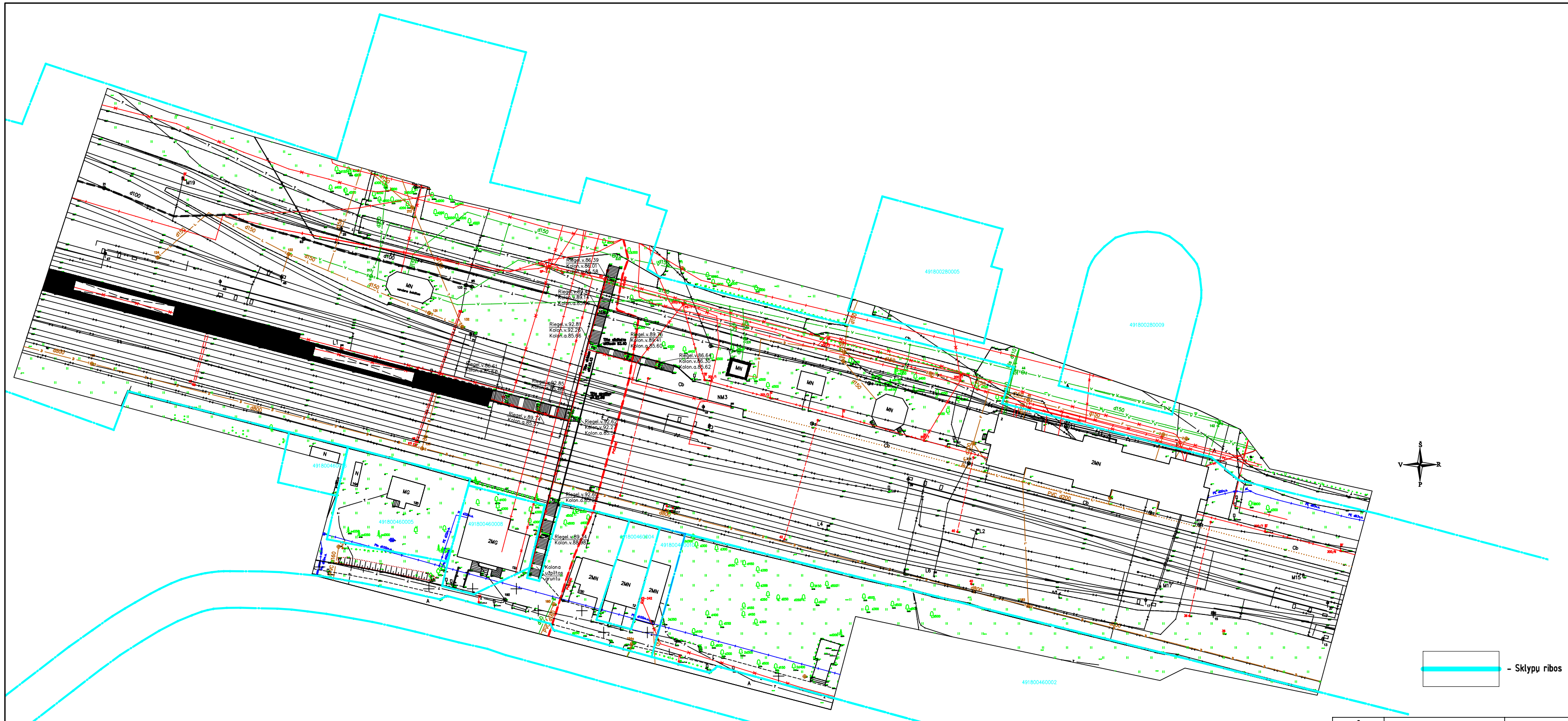

0	29.05.2020	STATYBOS LEIDIMUI IR KONKURSUI	
Laida	Data	LAIDOS STATUSAS. KEITIMO PRIEŽASTIS (JEI TAIKOMA)	
KVAL. PATV. DOK. NR.	KELPROJEKTAS	STATINIO PROJEKTO PAVADINIMAS Pėsčiųjų tilto, esančio Kaišiadorių geležinkelio stotyje, rekonstravimas, pritaikant žmonių su judėjimo negalia reikmėms, rekonstravimo techninis darbo projektas Kaišiadorių m.	
36228	SPV Mantas Tunaitis 2020 05		
KVAL. PATV. DOK. NR.	INHUS Engineering, UAB Žarijų g. 6 LT-02300, Vilnius M. +370 614 22874, F. +370 700 80001	STATINIO NUMERIS IR PAVADINIMAS Pėsčiųjų tilto, esančio Kaišiadorių geležinkelio stotyje, rekonstravimas, pritaikant žmonių su judėjimo negalia reikmėms	
31509	SPDV Eugenijus Gudonis 2020 05		
	INŽ. Darius Vaitkevičius 2020 05		
	INŽ. Paulius Griškevičius 2020 05	DOKUMENTO PAVADINIMAS	LAIDA
		Kaišiadorių viaduko esamos situacijos planas	0
LT	STATYTOJAS AB "Lietuvos geležinkelių infrastruktūra" Mindaugo g. 12, LT-03603 Vilnius	DOKUMENTO ŽYMUO 8612-00-TDP-PP-02.01.B-01	LAPAS 1 / LAPŲ 1

Defekto žymėjimas	Defekto aprašymas
D1	Ištrupėjęs betonas lokalėse zonose, nuoskilos
D2	Armatūros ar plieninių elementų korozijos požymiai
D3	Paviršinė plyšių
D4	Nuolat drėkinami betono paviršiai, vandens pratakos
D5	Išilginiai ir normaliniai plyšiai
D6	Anti paviršiaus išplaufi cementinio akmens elementai

FASADAS (M 1:250)

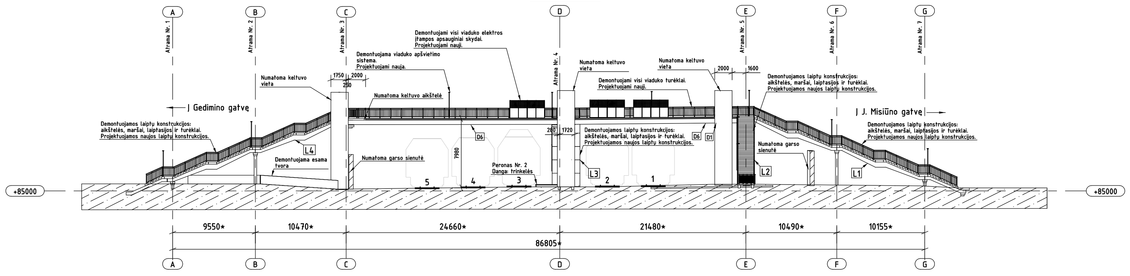

PLANAS (M 1:250)

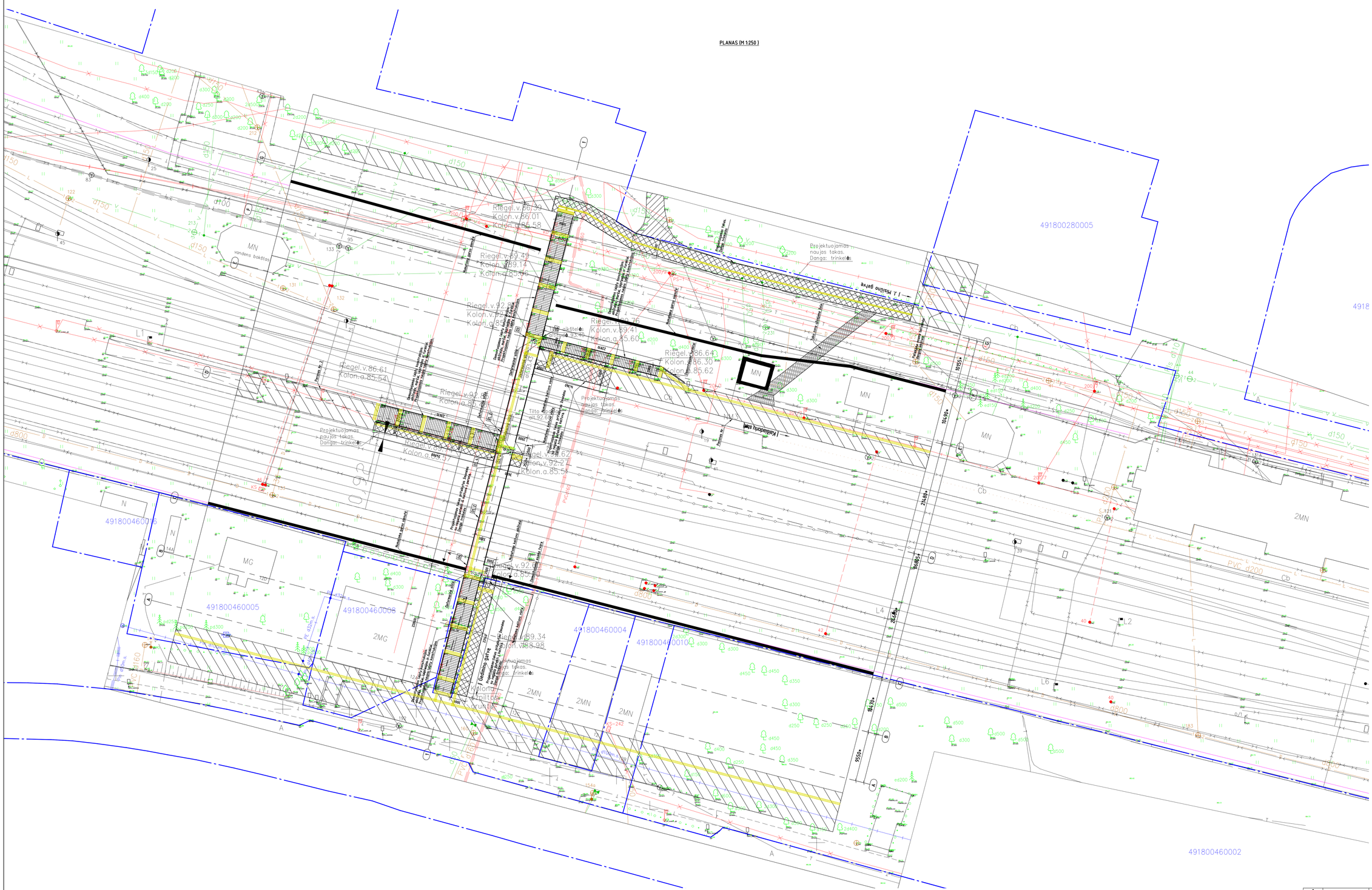

Sutartiniai žymėjimai:

- Įrengiama neregių įspėjimo sistema
- Demontuojamas takas
- Naujai projektuojamas takas
- Esamas takas

Pastabos:
1. Garso sienutės projektuojamos kitame projekte;
2. L1, L2, L3 ir L4 laiptų konstrukcijos demontuojamos, projektuojamos naujos jų vietose.
3. * matmenys tikslinami tolimesniuose etapuose

0	29.05.2020	STATYBOS LEIDIMAI IR KONKURSUI	
Laida	Data	LAIDOS STATUSAS. KEITIMO PRIEŽASTIS (JEI TAIKOMA)	
KVAL. PATV. DOK. NR.	KELPROJEKTAS	STATINO PROJEKTO PAVADINIMAS Pėsčiųjų tilto, esančio Kaišiadorių geležinkelio stotyje, rekonstravimas, įrintakant žmonių su judėjimo negalia reikmėms, rekonstravimo techninis darbo projektas Kaišiadorių m.	
36228	SPV Mantas Tunaitis	2020 05	
KVAL. PATV. DOK. NR.	INNUS Engineering, UAB Žarijų g. 6 LT-02300, Vilnius M. +370 614 22874, P. +370 700 80001	STATINO NUMERIS IR PAVADINIMAS Pėsčiųjų tilto, esančio Kaišiadorių geležinkelio stotyje, rekonstravimas, įrintakant žmonių su judėjimo negalia reikmėms	
31509	SPDV Eugenijus Gudonis	2020 05	
	INŽ. Darius Valtkevičius	2020 05	
	INŽ. Paulius Griškevičius	2020 05	
LT	STATYTOJAS AB "Lietuvos geležinkelių infrastruktūra" Mindaugo g. 12, LT-03603 Vilnius	DOKUMENTO PAVADINIMAS Kaišiadorių viaduko projektinės situacijos planas, fasadas	LAIDA 0
		DOKUMENTO ŽYMUO 8612-00-TDP-PP-02.01.B-02	LAPAS 1 / LAPŲ 1

Defekto žymėjimas	Defekto aprašymas
D1	Ištrupėjęs betonas lokaliose zonose, nuoskilos
D2	Armatūros ar plieninių elementų korozijos požymiai
D3	Paviršiniai plyšiai
D4	Nuolat drėkinami betono paviršiai, vandens prataka os
D5	Išilginiai ir normaliniai plyšiai
D6	Ant paviršiaus išplauti cementinio akmens elementai

PJŪVIS A-A (M 1:50)

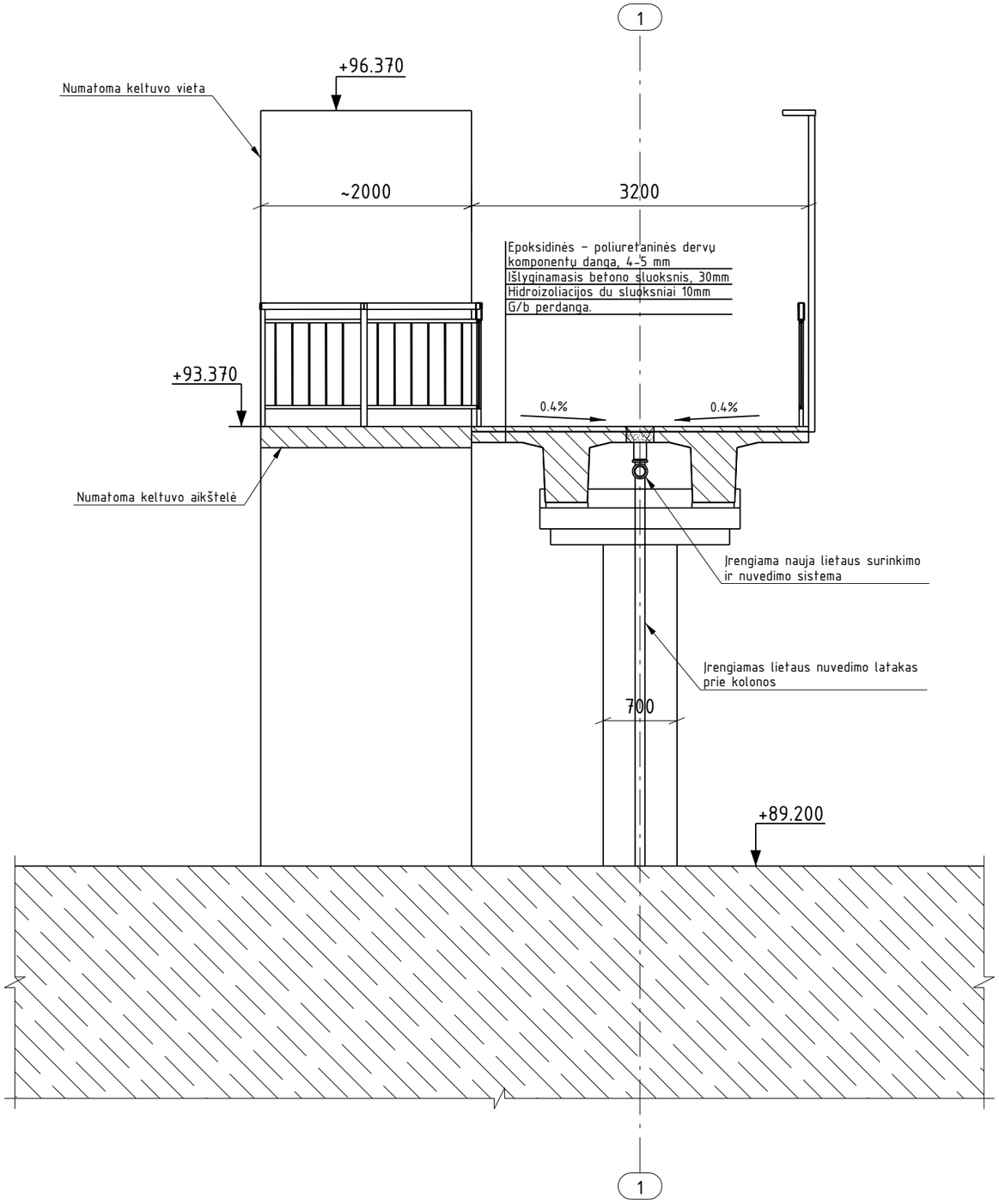

	29.05.2020	STATYBOS LEIDIMUI IR KONKURSUI		
Laida	Data	LAIDOS STATUSAS. KEITIMO PRIEŽASTIS (JEI TAIKOMA)		
KVAL. PATV. DOK. NR.	KELPROJEKTAS			STATINIO PROJEKTO PAVADINIMAS Pėsčiųjų tilto, esančio Kaišiadorių geležinkelio stotyje, rekonstravimas, pritaikant žmonių su judėjimo negalia reikmėms, rekonstravimo techninis darbo projektas Kaišiadorių m.
36228	SPV	Mantas Tunaitis	2020 05	
KVAL. PATV. DOK. NR.	INHUS ENGINEERING	INHUS Engineering, UAB Žarijų g. 6 LT-02300, Vilnius M. +370 614 22874, F. +370 700 80001		STATINIO NUMERIS IR PAVADINIMAS Pėsčiųjų tilto, esančio Kaišiadorių geležinkelio stotyje, rekonstravimas, pritaikant žmonių su judėjimo negalia reikmėms
31509	SPDV	Eugenijus Gudonis	2020 05	
	INŽ.	Darius Vaitkevičius	2020 05	
	INŽ.	Paulius Griškevičius	2020 05	DOKUMENTO PAVADINIMAS Kaišiadorių viaduko pjūvis — LAIDA
LT	STATYTOJAS AB "Lietuvos geležinkelių infrastruktūra" Mindaugo g. 12, LT-03603 Vilnius			DOKUMENTO ŽYMUO 8612-00-TDP-PP-02.01.B-03 — LAPAS 1 — LAPŲ 1

Tekla Structures

Defekto žymėjimas	Defekto aprašymas
D1	Ištrupėjęs betonas lokaliose zonose, nuoskilos
D2	Armatūros ar plieninių elementų korozijos požymiai
D3	Paviršiniai plyšiai
D4	Nuolat drėkinami betono paviršiai, vandens pratakos
D5	Išilginiai ir normaliniai plyšiai
D6	Ant paviršiaus išgiauti cementinio akmens elementai

Erdvinis vaizdas
1:200

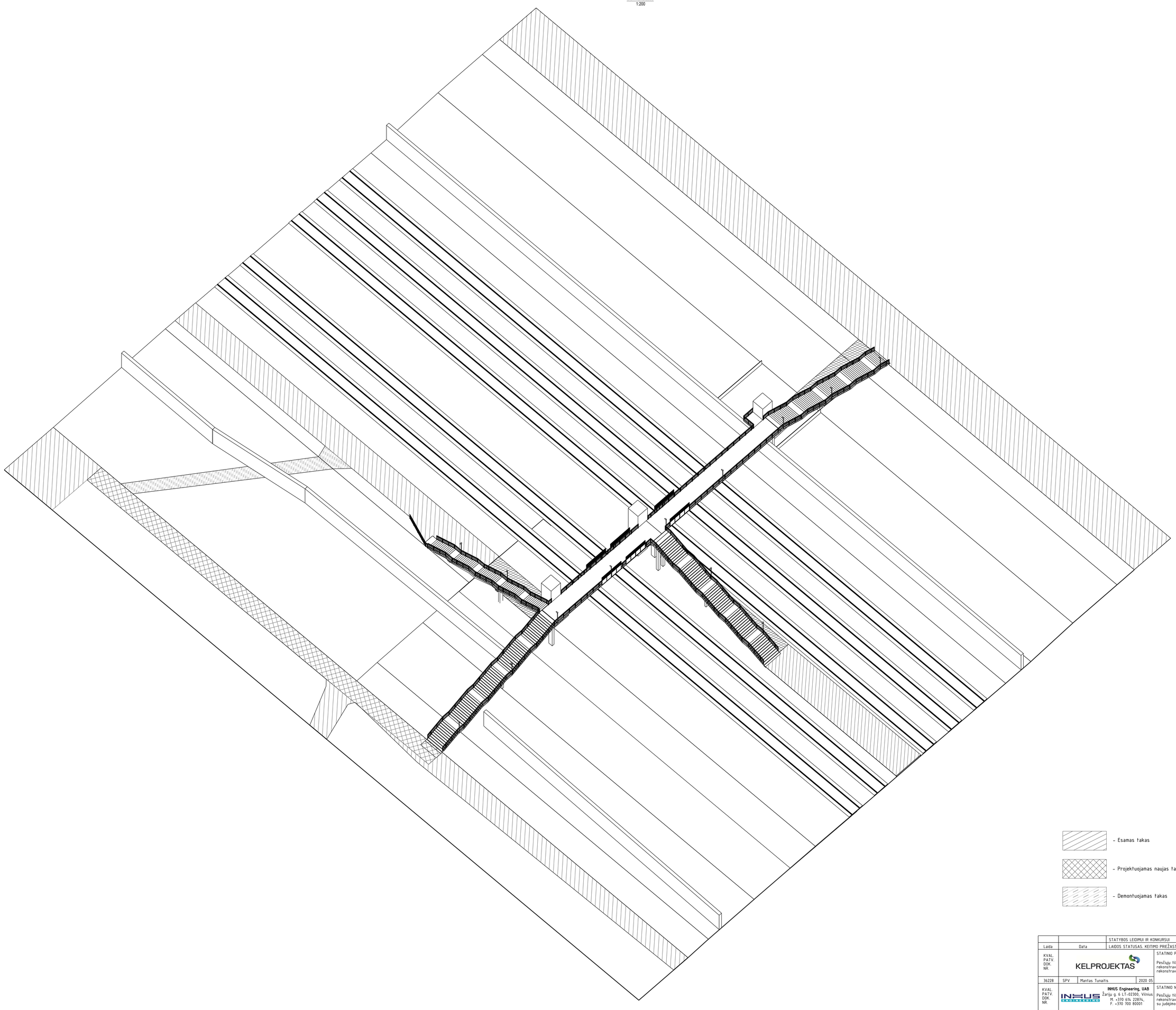

- Esamas takas
- Projektuojamas naujas takas
- Demontuojamas takas

				STATYBOS LEIDIMUI IR KONKURSUI
Laida		Data		LAIDOS STATUSAS. KEITIMO PRIEŽASTIS (JEI TAIKOMA)
KVAL. PATV. DOK. NR.	KELPROJEKTAS			STATINIO PROJEKTO PAVADINIMAS Pasižųjų tilto, esančio Kaišiadorių geležinkelio stotyje, rekonstravimas, pritaikant žmonių su judėjimo negalia reikmėms, rekonstravimo techninis darbo projektas Kaišiadorių m.
36228	SPV	Mantas Tunaitis	2020 05	
KVAL. PATV. DOK. NR.	INHUS ENGINEERING	**INHUS Engineering, UAB** Žarijų g. 6 LT-02300, Vilnius M. +370 614 22874, F. +370 700 80001		STATINIO NUMERIS IR PAVADINIMAS Pasižųjų tilto, esančio Kaišiadorių geležinkelio stotyje, rekonstravimas, pritaikant žmonių su judėjimo negalia reikmėms
31509	SPDV	Eugenijus Gudonis	2020 05	
	INŽ.	Darius Vaitkevičius	2020 05	
	INŽ.	Paulius Griškevičius	2020 05	DOKUMENTO PAVADINIMAS — LAIDA
				Kaišiadorių viaduko erdvinis vaizdas
LT	STATYTOJAS AB "Lietuvos geležinkelių infrastruktūra" Mindaugo g. 12, LT-03603 Vilnius			DOKUMENTO ŽYMUO — LAPAS — LAPŲ
				8612-00-TDP-PP-02.01.B-04 — 1 — 1

Tekla Structures

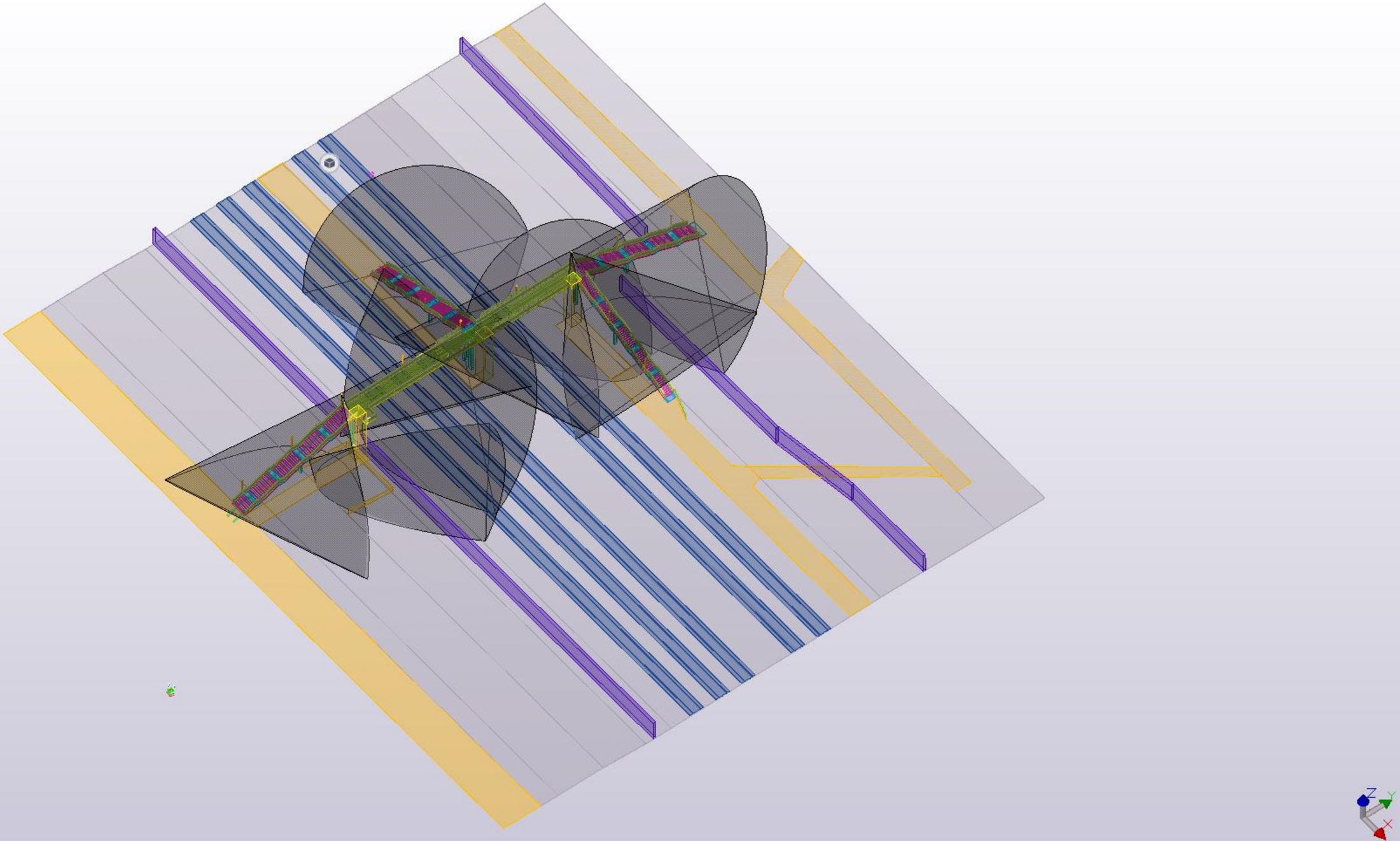

PLANAS [M 1:250]

KITU PROJEKTŲ ĮRENGIAMA RYŠIŲ KANALIZACIJA

ESAMA APŠVIETIMO ATRAMA DEMONTUOJAMA, PROJEKTUOJAMA NAUJA APŠVIETIMO ATRAMA SU LED TIPO ŠVIETUVU

PROJEKTUOJAMOS VAIZDO STEBĖJIMO KAMEROS ANT NUMATOMOS APŠVIETIMO ATRAMOS

VAIZDO STEBĖJIMO SISTEMOS PRISIJUNGIMO VIETA PRIE ESAMO VMS SISTEMOS ŠVIESOLAIDINIO KABELIO

PROJEKTUOJAMAS KĖLTUVO MATINIMO PRIVEDIMAS

PROJEKTUOJAMA VAIZDO STEBĖJIMO KAMERA ANT TILTO KONSTRUKCIJŲ

J. Misiūno gatvė

Kaišiadorių g.

Gedimino gatvė

Atrama Nr. 1	
Atrama Nr. 2	
Atrama Nr. 3	
Atrama Nr. 4	
Atrama Nr. 5	
Atrama Nr. 6	
Atrama Nr. 7	

FASADAS [M 1:250]

ESAMI ELektros SKYDAI DEMONTUOJAMI, AJ VIETOJE PROJEKTUOJAMI NAUJI. PROJEKTO METU SKYDŲ KIEKIS IR POREIKIS TIKSLINAMAS

Demontuojami visi viaduko elektros įtampos apsauginiai skydai
Projektuojami nauji

Demontuojama viaduko apšvietimo sistema
Projektuojami nauja

Numatoma lifto/keltuvo vietė

Numatoma lifto/keltuvo aikštelė

Demontuojamos laiptų konstrukcijos: aikštelės, maršai, laiptasjos ir turėklai
Projektuojamos naujos laiptų konstrukcijos

Demontuojama esama tvora

Numatoma garso sienutė

Peronas Nr. 2
Danga, trinkelės

Demontuojamos laiptų konstrukcijos: aikštelės, maršai, laiptasjos ir turėklai
Projektuojamos naujos laiptų konstrukcijos

Numatoma garso sienutė

9550	10470	24660	21480	10490	10155	
A–B	B–C	C–D	D–E	E–F	F–G	Iš viso: 76205

+85000

- Naujai projektuojamas takas
- Esamas takas
- Projektuojami šviestuvai
- Projektuojama vaizdo stebėjimo kamera

	21.05.2020	STATYBOS LEIDIMUI IR KONKURSUI	
Laida	Data	LAIDOS STATUSAS. KEITIMO PRIEŽASTIS (JEI TAIKOMA)	

KVAL. PATV. DOK. NR.

KELPROJEKTAS

STATINIO PROJEKTO PAVADINIMAS

Pėsčiųjų tilto, esančio Kaišiadorių geležinkelio stotyje, rekonstravimas, prritaikant žmonių su judėjimo negalia reikmėms, rekonstravimo techninis darbo projektas Kaišiadorių m.

36228	SPV	Mantas Tunaitis	2020 05

KVAL. PATV. DOK. NR.

INFRUS ENGINEERING ST PROJEKTAI

STATINIO NUMERIS IR PAVADINIMAS

Pėsčiųjų tilto, esančio Kaišiadorių geležinkelio stotyje, rekonstravimas, prritaikant žmonių su judėjimo negalia reikmėms

31509	SPDV	Eugenijus Gudonis	2020 05
32654	EPDV	Irmantas Melkūnas	2020 05

DOKUMENTO PAVADINIMAS

Kaišiadorių viaduko planas, elektros ir ryšių sistemos sprendiniai

LAIDA

STATYTOJAS

LT

AB "Lietuvos geležinkelių infrastruktūra"
Mindaugo g. 12, LT-03603 Vilnius

DOKUMENTO ŽYMUO

8612-00-TDP-PP-02.01.B-05

LAPAS	LAPŲ
1	1

Pirkimo specialiųjų sąlygų
Priedas Nr. 1 (II p.o.d.)

PĖSČIŲJŲ TILTO, ESANČIO KAIŠIADORIŲ GELEŽINKELIO STOTYJE, LINIJOJE 66+923 KM, PROJEKTAVIMO IR PROJEKTO VYKDYMO PRIEŽIŪROS PASLAUGŲ TECHNINĖ UŽDUOTIS

1. **Objektas:** Pėsčiųjų tilto, esančio Kaišiadorių geležinkelio stotyje, linijoje Vilnius – Klaipėda 66+923 km projektavimo ir projekto vykdymo priežiūros paslaugos. BVPŽ kodas: 71322300-4 (Tiltų projektavimo paslaugos), 71248000-8 (Projektų ir dokumentacijos priežiūra).
2. **Projekto stadija:** techninis darbo projektas ir statinio projekto vykdymo priežiūra.
3. **Statinio kategorija:** ypatingas statinys.
4. **Statybos rūšis:** nustato projektuotojas atlikus šios užduoties 7.1. punkto reikalavimus.
5. **Planuojama statybos pradžia:** 2021 m. vasario mėn.
6. **Statinys po remonto/rekonstrukcijos turi atitikti:** Pėsčiųjų tilto tinkamos techninės būklės užtikrinimas, saugaus pėsčiųjų judėjimo per geležinkelio apsaugos zoną užtikrinimas, pėsčiųjų tilto pritaikymas žmonių su judėjimo ir regėjimo negalia reikmėms, su projekte nurodyta statinio apkrova pagal STR 2.05.04:2003 „Poveikiai ir apkrovos".
7. **Projektavimo apimtis**:
   - 7.1. Įvertinti esamų tilto laikančiųjų konstrukcijų būklę (atramos, sijos, perdangos ir t.t.) bei esant poreikiui suprojektuoti jų sustiprinimą, remontą arba keitimą.
   - 7.2. Suprojektuoti 3 (trijų) liftų/keltuvų įrengimą, preliminarios galimos liftų/keltuvų įrengimo vietos pateiktos pridedamoje schemoje.
   - 7.3. Liftai/keltuvai privalo būti projektuojami ir įrengiami vadovaujantis LST EN 81 „Liftų konstravimo ir įrengimo saugos taisyklės“ ar lygiaverčiu standartu. Keleivinio lifto kabina turi būti pritaikyta lauko sąlygoms ir ne mažesnės, kaip 400kg keliamosios galios.
   - 7.4. Prie viaduko laiptų bei liftų/keltuvų įrengti pėsčiųjų takus nuo esamų šaligatvių, danga – trinkelės.
8. **Suprojektuoti:**
   - 8.1. Perdangos remontą, hidroizoliacijos įrengimą;
   - 8.2. Einamosios dalies dangos remontą naudojant apsauginę sistemą elastingu epoksidu (arba lygiaverte medžiaga) įrengimą;
   - 8.3. Vandens nuvedimo sistemos įrengimą nuo statinio perdangos;
   - 8.4. Turėklų (turėklai ir porankiai turi būti suprojektuoti iš medžiagų eksploatavimo metu reikalaujančių minimalios priežiūros ir pasižyminčiu ilgaamžiškumu) įrengimą;
   - 8.5. Tilto apšvietimą LED šviestuvais, tilto įžeminimą, apšvietimą ir elektros tiekimą liftams;
   - 8.6. Statinio dažymą (gavus pritarimą iš Užsakovo spalvai).
   - 8.7. Projekto brėžinių kiekis ir detalumas turi būti pakankamas atlikti šio statinio statybos darbams atlikti.
   - 8.8. Projekte būtina aprašyti detalų darbų organizavimą statybvietėje. Aprašyme turi būti nurodyti darbai, kuriuos vykdant nutraukiamas traukinių eismas darbų vykdymo zonoje (atskirose zonose), ir/ar darbai, pažeidžiantis geležinkelio kelių artumo gabarito reikalavimus eismo pertraukų metu. Taip pat aprašyti darbų vykdymą kontaktinio tinklo apsaugos zonoje: organizavimą, apsaugos sprendinius, vykdymą.
   - 8.9. Atsižvelgus į Užsakovo pateiktą preliminarią statinio (pėsčiųjų tilto) planą (schemą), projektuotojas turi patikslinti statinio (pėsčiųjų tilto) planą (schemą), kurioje būtų sutartiniais ženklais pažymėtos planuojamos atlikti statybos darbų vietos, numatomų žmonėms su negalia 3 liftų/keltuvų įrengimo vietos, numatomi pėsčiųjų takai pritaikant juos bei žmonėms su negalia, būtini elektros tinklai žmonių su judėjimo negalia liftų valdymui, tilto bei pėsčiųjų zonų apšvietimui (apšvietimo lygis nustatomas vadovaujantis LST EN 13201-3:2016 „Kelių apšvietimas“ ar lygiaverčiu standartu, 2014 m. lapkričio 18 d. Komisijos reglamentu (ES) Nr. 1300/2014 dėl Sąjungos geležinkelių sistemos prieinamumo neįgaliesiems ir riboto judrumo asmenims techninių sąveikos specifikacijų). Plane (schemoje) numatyti įspėjamuosius ženklus.

8.10. Statinys ir jo prieigos po rekonstrukcijos privalo atitikti Komisijos reglamentą (ES) Nr. 1300/2014 dėl Sąjungos geležinkelių sistemos prieinamumo neįgaliesiems ir riboto judrumo asmenims techninių sąveikos specifikacijų (Geležinkeliečių tako dalis nuo viaduko iki J. Misiūno aikštės yra be kietos dangos, todėl visiškai netinkama žmonėms su judėjimo negalia judėjimui).

8.11. Pėsčiųjų tilto esamos kraštinės laiptasijos (3 vnt.) gelžbetoniniais maršais ir aikštelės turi būti pakeičiamos naujomis. Laiptasija (1 vnt.) skirta patekimui į peroną turi būti pilnai demontuojama ir įrengiama nauja, numatant pėsčiųjų tako įrengimą nuo lifto iki perono.

8.12. Nurodyti statinio apkrovą po rekonstrukcijos. Apkrovų dydžiai ir patikimumo koeficientai skaičiuojami pagal STR 2.05.04:2003 „Poveikiai ir apkrovos".

8.13. Suprojektuoti apsauginius skydus nuo kontaktinio tinklo.

8.14. Pateikti kontaktinio tinklo tvirtinimo sprendinius po viaduku.

8.15. Numatyti saugų ir nepertraukiamą pėsčiųjų eismą bei keleivių patekimą į/iš peronų pėsčiųjų tilto remonto/rekonstravimo metu.

8.16. Suprojektuoti liftų kabinų ir pėsčiųjų tilto prieigų skaitmeninį vaizdo stebėjimą. Projektuojamos naujos vaizdo stebėjimo kameros turi papildyti esamą Kaišiadorių GS vaizdo stebėjimo sistemą VMS Avigilon Control Center 6 Enterprise.

8.17. Gavus projekto ekspertizės teigiamą įvertinimą bei Užsakovui patvirtinus Projektą, projektuotojas turi atlikti reikalingas procedūras ir gauti statybą leidžiantį dokumentą.

9. Projektas turi būti rengiamas vadovaujantis:

9.1. Lietuvos Respublikos statybos įstatymu;

9.2. STR 1.04.04:2017 „Statinio projektavimas, projekto ekspertizė“;

9.3. STR 1.06.01:2016 „Statybos darbai. Statinio statybos priežiūra“;

9.4. STR 2.05.04:2003 "Poveikiai ir apkrovos";

9.5. Standartu LST EN 13201-3:2016 „Kelių apšvietimas. 3 dalis. Eksploatacinių charakteristikų skaičiavimas“ arba lygiaverčiu;

9.6. Standartu LST EN 1991-2 „Eurokodas 1. Poveikiai konstrukcijoms. 2 dalis. Tiltų eismo apkrovos“ arba lygiaverčiu;

9.7. Standartu LST EN 1990:2004/A1:2006 /NA:2012 arba lygiaverčiu;

9.8. TR 2.01:2019 ,,Automobilių kelių ir geležinkelio tiltų ir tunelių projektavimas“;

9.9. DT 5-00 „Saugos ir sveikatos taisyklės statyboje“;

9.10. ADV/001 „Techninio geležinkelių naudojimo nuostatai“;

9.11. ADV/002 „Geležinkelių transporto eismo signalizacijos taisyklės“;

9.12. 163/K „Statinių artumo gabaritų taikymo instrukcija“;

9.13. 147/K „Kelio statinių priežiūros instrukcija“;

9.14. LG/12 „ Pervažų įrengimo ir naudojimo taisyklės“;

9.15. AE/41 „Elektrifikuoto geležinkelio kontaktinio tinklo įrengimo, techninės priežiūros ir remonto taisyklės“;

9.16. Standartu LST EN 81-50:2014 „Liftų konstravimo ir įrengimo saugos taisyklės“ arba lygiaverčiu;

9.17. Atsižvelgiant į projekto sprendinius, 2014 m. lapkričio 18 d. Komisijos reglamentu (ES) Nr. 1300/2014 dėl Sąjungos geležinkelių sistemos prieinamumo neįgaliesiems ir riboto judrumo asmenims techninių sąveikos specifikacijų ir / ar 2014 m. lapkričio 18 d. Komisijos reglamentu (ES) Nr. 1299/2014 dėl Europos Sąjungos geležinkelių sistemos infrastruktūros posistemio techninės sąveikos specifikacijos;

9.18. Kitais Paslaugų teikimui taikytinais statybos techniniais reglamentais, kitais Lietuvos Respublikoje galiojančiais Paslaugų teikimui taikytinais teisės aktais, standartais bei AB „Lietuvos geležinkeliai“ normatyviniais dokumentais.

10. Papildomi reikalavimai Projektui:

10.1. Nepažeisti esamų inžinerinių tinklų arba suprojektuoti kaip juos apsaugoti arba perkelti.

10.2. Projektuotojas privalės atlikti visus reikiamus paruošiamuosius darbus: gauti prisijungimo technines sąlygas iš AB „Lietuvos geležinkeliai“ ar jos dukterinių įmonių, kitų valstybinių įstaigų ir žinybų projektinės dokumentacijos parengimui, laikinų privažiuojamųjų kelių,

inžinerinių tinklų įrengimui, statybvietės aptvėrimui. Visas paruošiamųjų darbų išlaidas projektuotojas turi įtraukti į Pasiūlymo kainą.

10.3. Statybos projekto parengimo apimtyje projektuotojas privalo atlikti reikiamus inžinerinius geodezinis ir topografinius bei inžinerinius geologinius darbus. Visi būtini inžineriniai tyrinėjimo darbai turi būti įtraukiami į Sutarties apimtį.

10.4. Projekte turi būti visos projekto sudedamosios dalys (įskaitant ir statybos skaičiuojamosios kainos dalį) būtinos pagal STR 1.04.04:2017 „Statinio projektavimas, projekto ekspertizė“. Brėžinių apiforminimas ir numeracija turi atitikti normatyvinių dokumentų (įskaitant standarto LST 1516 „Statinio projektas. Bendrieji įforminimo reikalavimai“ arba lygiaverčio) reikalavimus.

10.5. Projektiniai sprendiniai privalo atitikti 163/K Statinių artumo gabaritų taikymo instrukcijos reikalavimus.

10.6. Projektuotojas privalės parengti statybos projekto sudėties darbų kiekių žiniaraštį ir suderinti jį su Užsakovu.

10.7. Projektuojant turi būti atsižvelgta į projekto „Triukšmo mažinimo priemonių įrengimo Kaišiadorių geležinkelio stotyje, statybos projektas“ sprendinius.

11. Reikalavimai statinio projekto vykdymo priežiūrai:

11.1. Statinio projekto vykdymo priežiūra turi būti vykdoma vadovaujantis Statybos techninio reglamento STR 1.06.01:2016 „Statybos darbai. Statinio statybos priežiūra.

11.2. Statinio projekto vykdymo priežiūra atliekama statybos vietoje nemažiau keturis kartus per visą statybos laikotarpį.

11.3. Privaloma apsilankyti statybos aikštelėje, stebėti eismo pertraukos metu vykdomų darbų eigą ir operatyviai (jei ypatingos aplinkybės nereikalauja kitaip, tą pačią darbo dieną, kai paaiškėja problema, arba per kitą techniškai įmanomą įvykdyti trumpiausią terminą, jei tą pačią dieną išspręsti problemą nėra objektyvių galimybių) savo kompetencijos ribose spręsti visas su Statinio Projekto įgyvendinimu susijusias problemas.

11.4. Statinio projekto vykdymo priežiūra vykdoma nuo statybos pradžios iki statybos užbaigimo, t.y. iki Statybos užbaigimo akto ar deklaracijos užregistravimo IS „Infostatyba“.

12. Projektuotojas pateikia užsakovui (visi dokumentai turi būti pateikti lietuvių kalba):

12.1. Galutinis statinio projekto dokumentas statytojui pateikiamas: 1 komplektą Projekto popierine forma; 1 egz. (visų dalių) analogiškai suformuotoms popierinėms byloms su el. parašais, skaitmenine forma. *.pdf, *.jpg.; 1 egz. (visų dalių) analogiškai suformuotoms popierinėms byloms, skaitmenine forma, dokumentų redaguojamais formatais (*.docx, *.xlsx, *.dwg, kiti).

12.2. Parengto projekto notifikuotos įstaigos įvertinimą dėl PRM TSS ir/ ar INF TSS atitikties. (Europos bendrijos tarpinis patikros sertifikatas ir prie jo pridedama techninė byla (1 kompl. popieriuje ir 1 kompl. skaitmeninėje laikmenoje neredaguojamu formatu (*.pdf)).

12.3. Statybą leidžiančio dokumento popierinis variantas su originaliu parašu arba skaitmeninis variantas su pasirašiusiojo valstybės tarnautojo metaduomenimis.

Pridedamų dokumentų sąrašas:

1. Pėsčiųjų tilto kortelė Nr. 13;
2. Preliminarios liftų įrengimo vietų schemos 2 vnt.;
3. Pėsčiųjų ir žmonių su judėjimo negalia judėjimo schema;
4. Projektas „Triukšmo mažinimo priemonių įrengimo Kaišiadorių geležinkelio stotyje“, statybos projektas;
5. Žemės sklypo ir statinio nuosavybės dokumentai ir statinio kadastriniai matavimai.

PDF-XChange Product
Click to buy NOW!
www.tracker-software.com

V[illegible]tybinė įmonė „Lietuvos geležinkeliai"
KELIŲ TARNYBA

Forma [illegible]13
Patvirtinta LG 1995 [illegible]

234-0000008

YF-2
(kelių ruožo pavadinimas)

PĖSČIŲJŲ TILTO KORTELĖ Nr. 13

Linija VILNIUS – KLAIPĖDA km 66+923

Vietovės pavadinimas ST. KAIŠIADORYS . Kelių skaičius po tiltu 7

Visa tilto anga 41,26 m. Skaičiuojamųjų tarpatramių skaičius (vnt.) ir jų dydis (m) 1×24,56+1×21,95

Tilto ilgis 46,51 m. Laiptų ilgis: pagal laiptasijes 130,75 m

projekcijoje ~~101,46~~ 89,24 m

Atstumas nuo bėgių pado: iki konstrukcijos apačios 7,28 m

iki kontaktinio laido m

Minimalus atstumas nuo atramos iki kelio ašies (cm):

pagrindinio 1. m, stoties 1. m
„ 2. „ „ 2. „
„ 3. „ „ 3. „
„ 4. „ „ 4. „
„ „ 5. „
„ „ 6. „

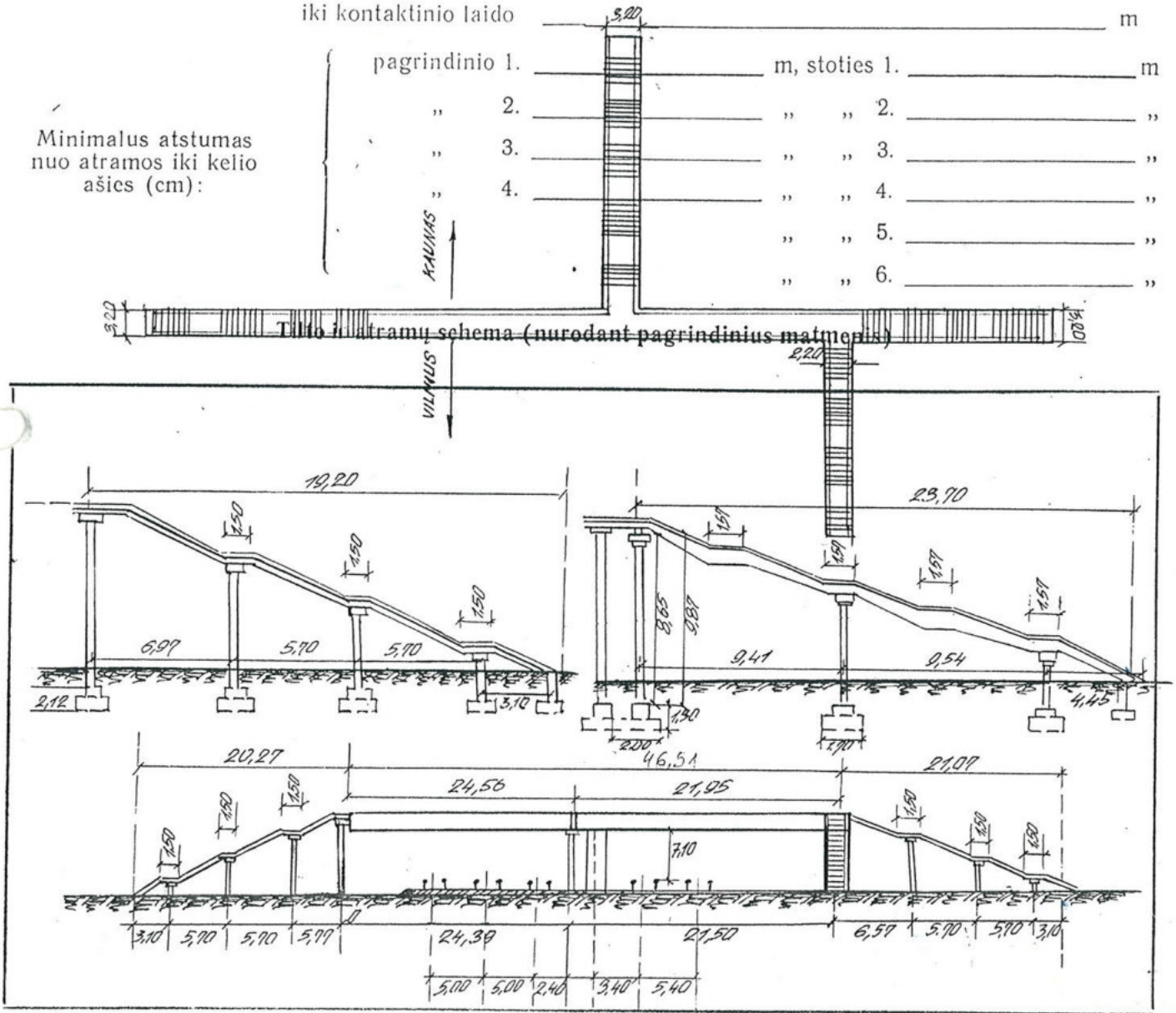

Tilto ir atramų schema (nurodant pagrindinius matmenis)

PDF-XChange Product Click to buy NOW! www.tracker-software.com

Antroji formos K-[illegible]

Perdangų duomenys

1 lentelė

Eil. Nr.	Rodiklių pavadinimas	Perdangų Nr. 1	Perdangų Nr. 2				Laiptų Nr. 1	Laiptų Nr. 2	Laiptų Nr. 3	Laiptų Nr. 4	
1.	Medžiaga (sutrumpintas pavadinimas)	G.B.	G.B.				G.B.	G.B.	G.B.	G.B.	
2.	Skaičiuojamojo tarpatramio ilgis (m)	24,56	21,95								
3.	Svoris (t) arba kubatūra (m³)	108,91									
4.	Projektinė apkrova (kg/m²)										
5.	Pagaminimo metai	1995	1995				1995	1995	1995	1995	
6.	Sumontavimo metai	1995	1995				1995	1995	1995	1995	
7.	Perdangos tipas	SURINKT. SIJOS									
8.	Atstumas tarp santvarų ašių viduryje (m)	1,40	1,40								
9.	Visas santvaros aukštis viduryje (m)	1,13	1,13								
10.	Atstumas tarp laiptasijų ašių (m)						1,0	1,0	1,0	1,0	
11.	Laiptasijų ilgis (m) visas						22,05	20,08	21,18	25,10	
	Laiptasijų ilgis (m) projekcijoje						21,09	19,20	20,27	23,70	
12.	Pakloto plotas (m²) ant perdangų	369 m² ASFALT. BETONO									
	Pakloto plotas (m²) ant laiptų										
13.	Laiptelių skaičius (vnt.)						52	51	52	51	

Atramų duomenys

2 lentelė

Eil. Nr.	Rodiklių pavadinimas	Atramų Nr. 0	Atramų Nr. 1	Atramų Nr. 2			Atramų Nr. 1	Atramų Nr. 2	Atramų Nr. 3	Atramų Nr. 4	
1.	Statybos metai	1995	1995	1995			1995	1995	1995	1995	
2.	Medžiaga: mūrinio	G.B.	G.B.	G.B.			G.B.	G.B.	G.B.	G.B.	
	Medžiaga: apdaro										
	Medžiaga: pasantvario										
3.	Skiedinys	CEM.	CEM.	CEM.			CEM.	CEM.	CEM.	CEM.	
4.	Pamato pagrindas	NATURALUS GRUNTAS					NATURALUS GRUNTAS				
5.	Pamato įgilinimas (nuo viršaus, m)	2,12	2,12	2,12			2,12	2,12	2,12	2,12	
6.	Atramos su pamatu svoris (t) arba kubatūra (m³)					66,42					

Ar buvo sugadinimų, kas sugadinta ir kada _____

Ar buvo sustiprinta, sutaisyta ir kada KAPITALIŠKAI REMONTUOTAS 1995 M.

Turimi brėžiniai _____

Ruožo viršininl V. [redacted] (pavardė) 20 09 m. SAUSIO mėn. 25 d.

Tiltų meistras [redacted] 20 09 m. SAUSIO mėn. 25 d.

UAB INŽINERIJOS CENTRAS

GEODEZIJA ARCHITEKTŪRA PROJEKTAVIMAS

TOPOGRAFINĖ NUOTRAUKA
M 1:500

ADRESAS: **Geležinkeliečių tak. 2, Kaišiadorių m. sen., Kaišiadorių r. sav.**

Direktorius

A[redacted] P[redacted]

Geodezininkė

V[redacted] Š[redacted]

ELEKTRĖNAI
2020

UAB „Inžinerijos centras"
Elektrėnai, Draugystės g. 20
Įmonės kodas 303172990

Tel. +370 604 44692
El. paštas: info@inzinerijoscentras.lt
Internete: www.inzinerijoscentras.lt

AB "DnB NORD" bankas
A/s LT294010051002049290

65/36 – 0318

65/36 – 0319

65/36 – 0320

65/36 – 0338

65/36 – 0339

65/36 – 0340

Objekto išsidėstymo schema

Stambaus masteliO topografinių planų derinimo su inžineriniais tinklais eksploatacijos(ir)ar organizacijomis viešojoje elektroninėje paslaugoje (TOPD) topografinio plano teritorijai suteiktas numeris ir data.	Data	Suteiktas unikalus Nr.
	2020-04-06	49:20:175

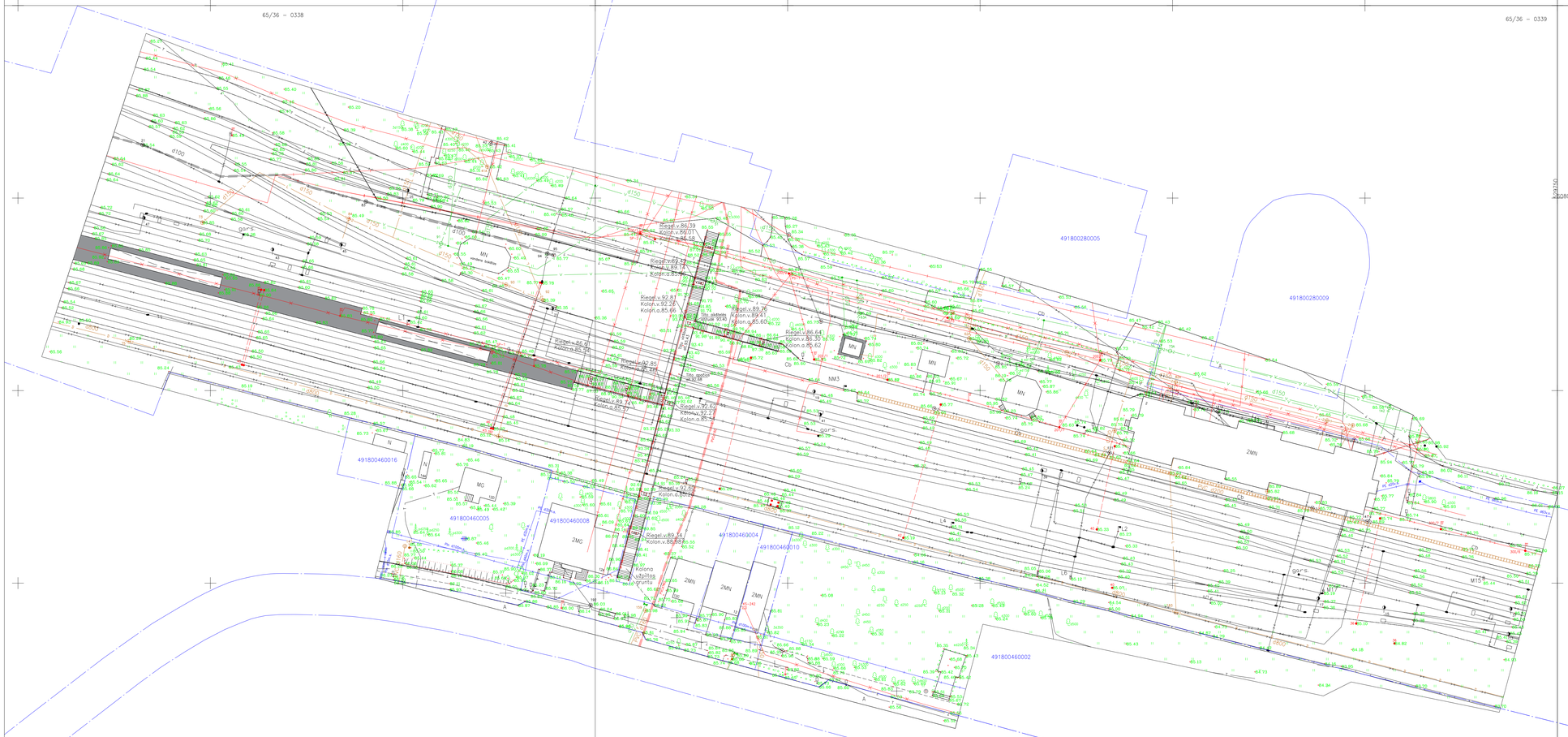

PRIEDAS Nr.1

REPERIŲ ŽINIARAŠTIS Geležinkeliečių tak. 2, Kaišiadorių m. sen., Kaišiadorių r. sav.

Eil.Nr	Reperio altitudė, m	Reperio koordinatės	Pk+	Kelio pusė	Atstumas nuo ašies, m	Reperio rūšis
		X;Y				
1	85.54	6080963.80;529382.40		Dešinė	-	Šulinio dangtis
2	85.77	6080935.17;529489.22		Dešinė	-	Šulinio dangtis

Geodezininkas _____ Arminas Petrauskas, Kval. paž. Nr. 1GKV-1625

parašas

PDF-XChange Product
Click to buy NOW!
www.tracker-software.com

REGISTRŲ CENTRAS

VALSTYBĖS ĮMONĖS REGISTRŲ CENTRO
KAUNO FILIALAS

NEKILNOJAMOJO TURTO OBJEKTO KADASTRINIŲ MATAVIMŲ BYLA

Nekilnojamojo turto objektas: Inžineriniai statiniai (geležinkelių)

Žemės sklypų kadastriniai Nr.:

Bylos Nr.: 9034

Registro Nr.: 20/270202

Adresas: Kaišiadorių r. sav., Kaišiadorių m.
(Kryptis Vilnius-Kaišiadorys, Kaišiadorys-Klaipėda atkarpa 66+159 - 68+771)

Lapų skaičius: 42

4400-1938-4177

SUDERINTA:

(pareigos)

(parašas)

(vardas pav

(data)

PRADŽIA		TOMAS
PABAIGA		TOMAS

PDF-XChange Product Click to buy NOW! www.tracker-software.com

BYLOS VIDAUS APYRAŠAS

Eil. Nr.	Dokumento pavadinimas	Dokumento Nr.	Dokumento data	Bylos lapų numeriai	Pastabos
1.	2.	3.	4.	5.	6.
1.	Titulinis			1	
2.	Bylos vidaus apyrašas			2	
3.	Vietovės schema			3	
4.	Sutartiniai ženklai			4	
5.	Brėžiniai			5-19	
6.	Pagrindiniai kadastro duomenys			20-42	

Vidaus apyrašo 42 (keturiasdešimt du) lapai
(skaitmenimis ir žodžiais)

Matininkas
(pareigos)

Data 2010 03 30

PDF-XChange Product
Click to buy NOW!
www.tracker-software.com

VIETOVĖS SCHEMA

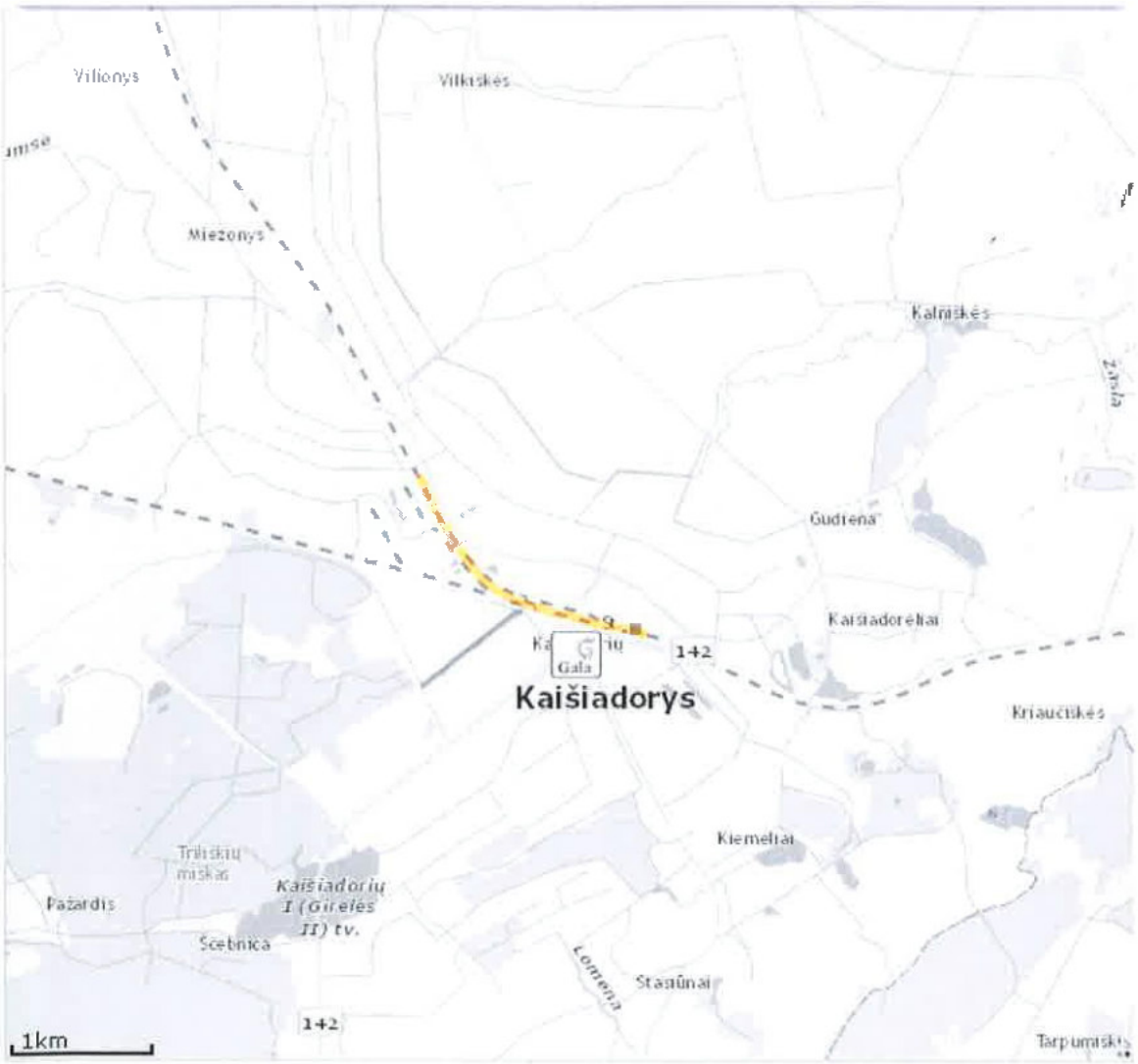

PDF-XChange Product
Click to buy NOW!
www.tracker-software.com

SUTARTINIAI ŽENKLAI

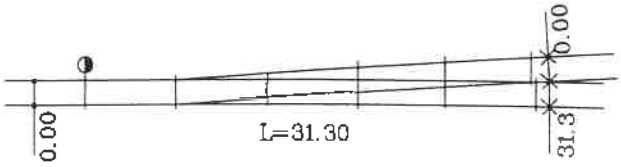

– iešmas (iešminė pervada)

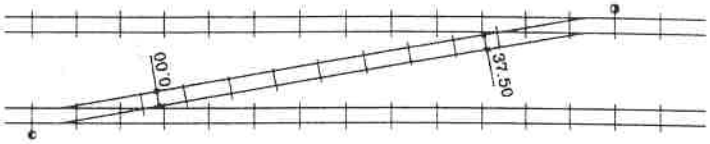

– geležinkelio sąvaža

– geležinkelis

– statinio (geležinkelio privažiuojamojo kelio) ribos

– kelio atrama

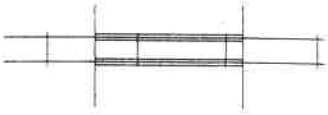

– geležinkelio pervaža

– pralaida

a, p – statinio elementas

A – asfalto danga

c – betono danga

žv. – žvyro danga

○ – elektros stulpas

PDF-XChange Product Click to buy NOW! www.tracker-software.com

GELEŽINKELIŲ LINIJOS PLANAS M1:500

Geležinkelio linijos pavadinimas ir numeris	IX-B transporto koridorius kryptis Vilnius-Kaišiadorys I , II keliai
Savivaldybė	Kaišiadorių

KOORDINAČIŲ ŽINIARAŠTIS

Taško Nr. KelioNr.I	X	Y	Taško Nr. KelioNr. II	X	Y
1	6080638.80	530233.31	1	6080635.79	530231.00
2	6080651.43	530207.06	2	6080657.79	530184.87
3	6080675.01	530158.04	3	6080665.19	530169.21
4	6080699.73	530107.29	4	6080680.77	530136.57
5	6080710.69	530084.05	5	6080701.35	530093.52
6	6080721.63	530060.90	6	6080719.48	530055.31
7	6080732.51	530038.63	7	6080737.56	530017.31
			8	6080739.08	530014.16
			9	6080759.36	529971.58
			10	6080770.23	529948.64
			11	6080785.93	529915.79
			12	6080792.55	529899.18
			13	6080801.07	529876.74
			14	6080814.07	529836.85
			15	6080820.64	529816.84
			16	6080826.90	529796.90
			17	6080829.86	529785.12
			18	6080833.82	529769.55
			19	6080842.41	529736.43

Žiniaraštį

(Vykdytojo pareigos) A.V (Vardas ir pavardė)

GELEŽINKELIŲ LINIJOS PLANAS M1:500

Geležinkelio linijos pavadinimas ir numeris	IX-B transporto koridorius kryptis Vilnius-Kaišiadorys sąvaža 3-1, 5-7
Savivaldybė	Kaišiadorių

KOORDINAČIŲ ŽINIARAŠTIS

Taško Nr. Sąvaža 3-1	X	Y	Taško Nr. Sąvaža 5-7	X	Y
1	6080699.73	530107.29	1	6080710.69	530084.05
2	6080688.23	530128.12	2	6080718.69	530064.17
3	6080679.06	530143.45	3	6080727.04	530043.44
4	6080674.21	530152.16	4	6080737.56	530017.31
5	6080669.30	530161.38			
6	6080665.19	530169.21			

Žiniaraštį s

(Vykdytojo pareigos) (Vardas ir pavardė)

A.V

PDF-XChange Product Click to buy NOW! www.tracker-software.com

GELEŽINKELIŲ LINIJOS PLANAS M1:500

Geležinkelio linijos pavadinimas ir numeris	IX-B transporto koridorius kryptis Kaišiadorys-Klaipėda VII(I)
Savivaldybė	Kaišiadorių

KOORDINAČIŲ ŽINIARAŠTIS

Taško Nr. KelioNr.I VII(I)	X	Y	Taško Nr. KelioNr.VII(I)	X	Y
1	6080732.51	530038.63	36	6081141.19	528799.11
2	6080737.51	530027.51	37	6081174.68	528742.27
3	6080749.69	530004.42	38	6081184.55	528727.52
4	6080758.47	529986.09	39	6081234.89	528662.18
5	6080769.78	529967.85	40	6081274.19	528617.01
6	6080785.99	529936.59	41	6081294.50	528595.50
7	6080796.00	529916.30	42	6081354.99	528537.93
8	6080800.42	529905.07	43	6081414.56	528487.25
9	6080808.93	529882.72	44	6081433.78	528472.15
10	6080814.90	529866.73	45	6081456.13	528455.91
11	6080822.10	529842.94	46	6081464.26	528450.05
12	6080842.10	529773.54	47	6081474.23	528443.00
13	6080850.62	529741.38	48	6081494.69	528428.63
14	6080857.59	529714.00	49	6081523.59	528408.55
15	6080866.90	529677.85	50	6081543.14	528394.91
16	6080884.80	529608.68	51	6081582.30	528368.31
17	6080887.65	529597.71	52	6081625.07	528341.53
18	6080904.71	529532.14	53	6081676.98	528312.75
19	6080909.14	529516.33	54	6081737.56	528280.54
20	6080930.39	529451.77	55	6081747.33	528275.08
21	6080936.10	529434.27	56	6081780.30	528257.68
22	6080937.73	529429.58	57	6081810.32	528241.99
23	6080941.77	529417.65	58	6081884.44	528202.75
24	6080950.38	529391.24	59	6081989.47	528147.32
25	6080955.52	529373.29			
26	6080969.56	529321.33			
27	6081005.75	529181.95			
28	6081029.86	529089.11			
29	6081050.99	529007.74			
30	6081057.68	528984.40			
31	6081070.56	528951.22			
32	6081081.55	528923.62			
33	6081090.47	528901.01			
34	6081097.42	528885.01			
35	6081115.95	528846.82			

Žiniaraštį sudarė:

(Vykdytojo pareigos)

A.V.

PDF-XChange Product Click to buy NOW! www.tracker-software.com

GELEŽINKELIŲ LINIJOS PLANAS M1:500

Geležinkelio linijos pavadinimas ir numeris	IX-B transporto koridorius kryptis Kaišiadorys-Klaipėda V(II)
Savivaldybė	Kaišiadorių

KOORDINAČIŲ ŽINIARAŠTIS

Taško Nr. KelioNr.V(II)	X	Y	Taško Nr. KelioNr.V(II)	X	Y
1	6080843.19	529732.91	36	6081287.37	528594.06
2	6080852.38	529701.10	37	6081372.31	528517.81
3	6080859.94	529677.23	38	6081413.14	528481.28
4	6080872.62	529637.43	39	6081436.03	528461.69
5	6080877.99	529616.61	40	6081445.57	528454.40
6	6080883.77	529594.05	41	6081452.19	528449.84
7	6080893.06	529558.21	42	6081460.34	528444.04
8	6080901.09	529530.82	43	6081481.46	528428.43
9	6080913.72	529488.70	44	6081519.77	528399.81
10	6080922.36	529460.05	45	6081534.80	528390.07
11	6080934.38	529417.89	46	6081571.23	528366.46
12	6080941.16	529392.67	47	6081616.38	528339.43
13	6080944.65	529378.67	48	6081642.48	528324.97
14	6080962.62	529327.44	49	6081670.94	528310.40
15	6080967.87	529310.25	50	6081719.56	528284.78
16	6080972.53	529293.14	51	6081751.47	528267.98
17	6080995.10	529205.80	52	6081878.92	528200.96
18	6081022.18	529100.99	53	6081987.61	528143.55
19	6081050.73	528990.50			
20	6081058.68	528962.32			
21	6081062.76	528950.91			
22	6081066.92	528939.42			
23	6081075.51	528917.05			
24	6081084.83	528895.21			
25	6081089.86	528884.35			
26	6081097.85	528868.00			
27	6081109.22	528846.72			
28	6081119.83	528825.53			
29	6081148.71	528773.34			
30	6081165.90	528742.44			
31	6081175.68	528726.02			
32	6081198.60	528691.09			
33	6081226.50	528655.63			
34	6081240.59	528640.38			
35	6081257.09	528622.81			

Žiniaraštį sudarė:

(Vykdytojo pareigos)

A.V

PDF-XChange Product Click to buy NOW! www.tracker-software.com

GELEŽINKELIŲ LINIJOS PLANAS M1:500

Geležinkelio linijos pavadinimas ir numeris	IX-B transporto koridorius kryptis Kaišiadorys-Klaipėda sąvaža 48-46, 50-52
Savivaldybė	Kaišiadorių

KOORDINAČIŲ ŽINIARAŠTIS

Taško Nr. Sąvaža 48-46	X	Y	Taško Nr. Sąvaža 50-52	X	Y
1	6081747.76	528275.18	1	6081737.56	528280.54
2	6081771.51	528260.41	2	6081696.68	528298.85
3	6081787.08	528251.09	3	6081670.94	528310.40
4	6081813.01	528235.59			

Žiniaraštį sudarė:

(Vardas ir pavardė)

PDF-XChange Product Click to buy NOW! www.tracker-software.com

GELEŽINKELIŲ LINIJOS PLANAS M1:500

Geležinkelio linijos pavadinimas ir numeris	IX-B transporto koridorius kryptis Kaišiadorys-Klaipėda sąvaža 19-43
Savivaldybė	Kaišiadorių

KOORDINAČIŲ ŽINIARAŠTIS

Taško Nr. Sąvaža 19-43	X	Y	Taško Nr.	X	Y
1	6080898.70	529556.20			
2	6080904.98	529532.32			
3	6080909.40	529516.50			
4	6080915.84	529490.32			
5	6080934.38	529417.89			

Žiniaraštį sudarė:

(V

(Vardas ir pavardė)

PDF-XChange Product Click to buy NOW! www.tracker-software.com

GELEŽINKELIŲ LINIJOS PLANAS M1:500

Geležinkelio linijos pavadinimas ir numeris	IX-B transporto koridorius kryptis Kaišiadorys-Klaipėda AtkarpaIP9-IP39
Savivaldybė	Kaišiadorių

KOORDINAČIŲ ŽINIARAŠTIS

Taško Nr. Sąvaža 9-39	X	Y	Taško Nr. KelioNr.	X	Y
1	6080732.79	530038.06			
2	6080737.78	530027.68			
3	6080758.13	529985.54			
4	6080768.63	529963.53			
5	6080791.85	529915.14			
6	6080802.55	529889.04			
7	6080813.72	529857.88			
8	6080829.87	529800.98			
9	6080829.87	529800.98			
10	6080838.58	529767.86			
11	6080847.59	529733.31			
12	6080856.93	529697.53			
13	6080866.72	529660.03			
14	6080872.62	529637.43			
15	6080877.99	529616.61			

Žiniarašti sudarė:

(Vardas ir pavardė)

A.V

PDF-XChange Product
Click to buy NOW!
www.tracker-software.com

29

1C FORM

Kitų statinių kadastro duomenys

Adresas Kaišiadorių r. sav. Kaišiadorių m.

Pavadinimas Pėsčiųjų tiltas

Aprašymas Pėsčiųjų tiltas pikotas 66+921.70 kryptis Kaišiadorys-Klaipėda.(IX B transporto koridorius)

Unikalus Nr. 4400-1947-4510
Pažymėjimas plane T
Paskirtis Kiti statin.(kiemo įrenginiai)
Kad. duomenų nustatymo 2009-07-14

Statinio duomenys

Statybos pradžios metai:		Statybos pabaigos metai:	1995
Rekonstravimo pradžios metai:		Rekonstravimo pabaigos metai:	

Statinio sudėtinių dalių kadastro duomenys

Pažymėjimas plane	Sudėtinė dalis		
T	Pėsčiųjų tiltas		
Statybos pradžios metai:		Plotis: m	3,2
Statybos pabaigos metai:	1995	Plotas kv.m	
Rekonstravimo pradžios metai:		Tūris: kub.m	
Rekonstravimo pabaigos metai:		Gylis: m	
Baigtumo procentas: %	100	Medžiaga:	Gelžbetonis
Aukštis: m		Markė:	
Ilgis: m	130,75	Kiekis: vnt.	
Skersmuo mm			

Parengė matininkė

A.V.

KADASTRINIŲ MATAVIMŲ GRUPĖ Nr.1

PDF-XChange product
Click to buy NOW!
www.tracker-software.com

2C FORMA

Kitų statinių įkainojimas (perkainojimas)

dresas Kaišiadorių r. sav. Kaišiadorių m.
nikalus Nr. 4400-1947-4510

Pavadinimas	Vertės nustatymo data	Įkainojimas (I), Perkainojimas (P)	Kasmetinis vertės mažinimo koeficientas	Matavimo vienetas	Kiekis	Kainynas ir lentelė	Vieneto statybos vertė po indeksavimo, Lt	Atkūrimo kaštai (statybinė vertė), Lt	Nusidėvėjimas %	Atkuriamoji vertė, Lt	Vietovės pataisos koeficientas	Vidutinė rinkos vertė, Lt
1	2	3	4	5	6	7	8	9	10	11	12	13
Pėsčiųjų tiltas T	2009-07-14	I	4,3	m	130,75	NTK 3.3.2	8200	1072000	60	429000	1	429000
Viso								**1072000**		**429000**		**429000**

arengė

A.V.

VIEŠOJI ĮMONĖ KAIŠIADORIŲ MATAVIMŲ GRUPĖ Nr.1

42

PDF-XChange product
Click to buy NOW!
www.tracker-software.com

PDF-XChange Product Click to buy NOW! www.tracker-software.com

VALSTYBĖS ĮMONĖ REGISTRŲ CENTRAS
Lvovo g. 25-101, 09320 Vilnius, tel. (8 5) 2688 262, faks. (8 5) 2688 311, el.p. info@registrucentras.lt

REGISTRŲ CENTRAS

NEKILNOJAMOJO TURTO REGISTRO CENTRINIO DUOMENŲ BANKO IŠRAŠAS

2019-08-08 16:53:46

1. Nekilnojamojo turto registre įregistruotas turtas:

Registro Nr.: **20/270202**
Registro tipas: **Statiniai**
Sudarymo data: **2002-09-20**
Kaišiadorys

2. Nekilnojamieji daiktai:

2.1.
Susisiekimo komunikacijos - Pėsčiųjų tiltas
Kaišiadorys
Aprašymas / pastabos: **L=130.75m**
Unikalus daikto numeris: **4400-1947-4510**
Daikto pagrindinė naudojimo paskirtis: **Geležinkelių**
Statybos pabaigos metai: **1995**
Baigtumo procentas: **100 %**
Atkūrimo sąnaudos (statybos vertė): **310473 Eur**
Atkuriamoji vertė: **124247 Eur**
Vidutinė rinkos vertė: **124247 Eur**
Vidutinės rinkos vertės nustatymo būdas: **Atkuriamoji vertė**
Vidutinės rinkos vertės nustatymo data: **2009-06-16**
Kadastro duomenų nustatymo data: **2009-06-16**

2.2.
Geležinkelis - IXB-geležinkelių transporto koridoriaus geležinkelio linija Vilnius - Kaišiadorys
Kaišiadorys
Aprašymas / pastabos: **(ilgis 896,8 m); žemės sankasa (537,6 m); iešmai Nr. 3, 5 (I kelio) ir 1, 7, 11 (II kelio); sąvaža IP1-IP3 (70,9 m); sąvaža IP5-IP7 (72 m); tiltas (26,55 m); pralaida (45 m).**
Unikalus daikto numeris: **4900-2014-0010**
Daikto pagrindinė naudojimo paskirtis: **Geležinkelių**
Statybos pabaigos metai: **1987**
Baigtumo procentas: **100 %**
Ilgis: **0.8968 km**
Geležinkelio reikšmė: **Valstybinis**
Atkūrimo sąnaudos (statybos vertė): **4458700 Eur**
Fizinio nusidėvėjimo procentas: **20 %**
Atkuriamoji vertė: **3096907 Eur**
Vidutinė rinkos vertė: **3096907 Eur**
Vidutinės rinkos vertės nustatymo būdas: **Atkuriamoji vertė**
Vidutinės rinkos vertės nustatymo data: **2009-06-16**
Kadastro duomenų nustatymo data: **2009-06-16**

2.3.
Geležinkelis - IXB geležinkelių transporto koridoriaus geležinkelio linija Kaišiadorys - Klaipėda
Kaišiadorys
Aprašymas / pastabos: **(ilgis 5209 m); žemės sankasa (4309,1 m); iešmai Nr. 9, 19, 21, 45, 38, 50, 48 (I kelio) ir 37, 39, 41, 43, 47, 52, 46 (II kelio); sąvaža IP48-IP46 (76,3 m); sąvaža IP50-IP52 (73 m); sąvaža IP19-IP43 (142,8 m); pervaža (10 m).**
Unikalus daikto numeris: **4400-1938-4177**
Daikto pagrindinė naudojimo paskirtis: **Geležinkelių**
Ilgis: **5.2093 km**
Geležinkelio reikšmė: **Valstybinis**
Atkūrimo sąnaudos (statybos vertė): **3096617 Eur**
Atkuriamoji vertė: **1184546 Eur**
Vidutinė rinkos vertė: **1184546 Eur**
Vidutinės rinkos vertės nustatymo būdas: **Atkuriamoji vertė**
Vidutinės rinkos vertės nustatymo data: **2010-03-30**
Kadastro duomenų nustatymo data: **2010-03-30**

2.4.
Nuotekų šalinimo tinklai - Drenažo tinklai
Kaišiadorys
Aprašymas / pastabos: **Kaišiadorys-Klaipeda IX-B transporto koridoriaus, Kaišiadoriu geležinkelio stoties drenažo tinklai (66+795-66+906)**
Unikalus daikto numeris: **4400-2097-2425**
Daikto pagrindinė naudojimo paskirtis: **Nuotekų šalinimo tinklų**
Žymėjimas plane: **D1-D3**
Statybos pradžios metai: **1985**
Statybos pabaigos metai: **1989**
Baigtumo procentas: **100 %**
Ilgis: **111.32 m**
Medžiaga: **Gelžbetonis**
Nuotekų linijos reikšmė: **Išvadinė**
Nuotekų linijos rūšis: **Renkamoji**
Atkūrimo sąnaudos (statybos vertė): **13583 Eur**
Atkuriamoji vertė: **3389 Eur**
Vidutinė rinkos vertė: **3389 Eur**
Vidutinės rinkos vertės nustatymo būdas: **Atkuriamoji vertė**
Vidutinės rinkos vertės nustatymo data: **2010-10-14**
Kadastro duomenų nustatymo data: **2010-10-14**

2.5.
Nuotekų šalinimo tinklai - Drenažo tinklai
Kaišiadorys
Aprašymas / pastabos: **Kaišiadorys-Klaipeda IX-B transporto koridoriaus,Kaišiadoriu geležinkelio stoties drenažo tinklai (66+795-66+906)**
Unikalus daikto numeris: **4400-2102-1692**
Daikto pagrindinė naudojimo paskirtis: **Nuotekų šalinimo tinklų**
Žymėjimas plane: **D2-D4**

PDF-XChange Product Click to buy NOW! www.tracker-software.com
PDF-XChange Product Click to buy NOW! www.tracker-software.com

Ilgis: **27.74 m**
Medžiaga: **Gelžbetonis**
Nuotekų linijos reikšmė: **Išvadinė**
Nuotekų linijos rūšis: **Renkamoji**
Atkūrimo sąnaudos (statybos vertė): **3389 Eur**
Atkuriamoji vertė: **846 Eur**
Vidutinė rinkos vertė: **846 Eur**
Vidutinės rinkos vertės nustatymo būdas: **Atkuriamoji vertė**
Vidutinės rinkos vertės nustatymo data: **2010-10-14**
Kadastro duomenų nustatymo data: **2010-10-14**

2.6.

Nuotekų šalinimo tinklai - Drenažo tinklai
Kaišiadorys
Aprašymas / pastabos: **Kaišiadorys-Klaipeda IX-B transporto koridoriaus,Kaišiadoriu geležinkeli o stoties drenažo tinklai (68+169-68+786)**
Unikalus daikto numeris: **4400-2102-1705**
Daikto pagrindinė naudojimo paskirtis: **Nuotekų šalinimo tinklų**
Žymėjimas plane: **D5-D6**
Statybos pradžios metai: **1985**
Statybos pabaigos metai: **1989**
Baigtumo procentas: **100 %**
Ilgis: **617.48 m**
Medžiaga: **Gelžbetonis**
Nuotekų linijos reikšmė: **Išvadinė**
Nuotekų linijos rūšis: **Renkamoji**
Atkūrimo sąnaudos (statybos vertė): **78197 Eur**
Atkuriamoji vertė: **19549 Eur**
Vidutinė rinkos vertė: **19549 Eur**
Vidutinės rinkos vertės nustatymo būdas: **Atkuriamoji vertė**
Vidutinės rinkos vertės nustatymo data: **2010-10-14**
Kadastro duomenų nustatymo data: **2010-10-14**

2.7.

Nuotekų šalinimo tinklai - Drenažo tinklai
Kaišiadorys
Aprašymas / pastabos: **Kaišiadorys-Klaipeda IX-B transporto koridoriaus,Kaišiadoriu geležinkeli o stoties drenažo tinklai (68+143-68+782)**
Unikalus daikto numeris: **4400-2102-1716**
Daikto pagrindinė naudojimo paskirtis: **Nuotekų šalinimo tinklų**
Žymėjimas plane: **D7-D8**
Statybos pradžios metai: **1985**
Statybos pabaigos metai: **1989**
Baigtumo procentas: **100 %**
Ilgis: **638.75 m**
Medžiaga: **Gelžbetonis**
Nuotekų linijos reikšmė: **Išvadinė**
Nuotekų linijos rūšis: **Renkamoji**
Atkūrimo sąnaudos (statybos vertė): **80514 Eur**
Atkuriamoji vertė: **20100 Eur**
Vidutinė rinkos vertė: **20100 Eur**
Vidutinės rinkos vertės nustatymo būdas: **Atkuriamoji vertė**
Vidutinės rinkos vertės nustatymo data: **2010-10-14**
Kadastro duomenų nustatymo data: **2010-10-14**

---

3. Daikto priklausiniai iš kito registro: įrašų nėra

---

4. Nuosavybė:

4.1.

Nuosavybės teisė
Savininkas: **LIETUVOS RESPUBLIKA, a.k. 111105555**
Daiktas: **nuotekų šalinimo tinklai Nr. 4400-2097-2425, aprašyti p. 2.4.**
nuotekų šalinimo tinklai Nr. 4400-2102-1692, aprašyti p. 2.5.
nuotekų šalinimo tinklai Nr. 4400-2102-1705, aprašyti p. 2.6.
nuotekų šalinimo tinklai Nr. 4400-2102-1716, aprašyti p. 2.7.
Įregistravimo pagrindas: **2011-01-10 Įsakymas Nr. 3-19**
Įrašas galioja: **Nuo 2011-01-25**

4.2.

Nuosavybės teisė
Savininkas: **LIETUVOS RESPUBLIKA, a.k. 111105555**
Daiktas: **susisiekimo komunikacijos Nr. 4400-1947-4510, aprašytos p. 2.1.**
geležinkelis Nr. 4900-2014-0010, aprašytas p. 2.2.
geležinkelis Nr. 4400-1938-4177, aprašytas p. 2.3.
Įregistravimo pagrindas: **2009-10-06 Įsakymas Nr. 3-497**
Įrašas galioja: **Nuo 2009-10-23**

---

5. Valstybės ir savivaldybių žemės patikėjimo teisė: įrašų nėra

---

6. Kitos daiktinės teisės :

6.1.

Turto patikėjimo teisė
Patikėtinis: **Akcinė bendrovė "Lietuvos geležinkeliai", a.k. 110053842**
Daiktas: **nuotekų šalinimo tinklai Nr. 4400-2097-2425, aprašyti p. 2.4.**
nuotekų šalinimo tinklai Nr. 4400-2102-1692, aprašyti p. 2.5.
nuotekų šalinimo tinklai Nr. 4400-2102-1705, aprašyti p. 2.6.
nuotekų šalinimo tinklai Nr. 4400-2102-1716, aprašyti p. 2.7.
Įregistravimo pagrindas: **2007-12-12 Sutartis Nr. 5-40/SK-354**
2010-09-10 Susitarimas Nr. 5-109/Sk-142
2011-01-10 Įsakymas Nr. 3-19
Įrašas galioja: **Nuo 2011-01-25**

6.2.

Turto patikėjimo teisė
Patikėtinis: **Akcinė bendrovė "Lietuvos geležinkeliai", a.k. 110053842**
Daiktas: **geležinkelis Nr. 4400-1938-4177, aprašytas p. 2.3.**
Įregistravimo pagrindas: **2007-12-12 Sutartis Nr. 5-40/SK-354**
2009-10-06 Įsakymas Nr. 3-497

PDF-XChange Product Click to buy NOW! www.tracker-software.com

6.3.

Turto patikėjimo teisė
Patikėtinis: Akcinė bendrovė "Lietuvos geležinkeliai", a.k. 110053842
Daiktas: susisiekimo komunikacijos Nr. 4400-1947-4510, aprašytos p. 2.1.
geležinkelis Nr. 4900-2014-0010, aprašytas p. 2.2.
Įregistravimo pagrindas: 2007-12-12 Sutartis Nr. 5-40/SK-354
2009-10-06 Įsakymas Nr. 3-497
Įrašas galioja: Nuo 2009-10-23

7. Juridiniai faktai: įrašų nėra

8. Žymos: įrašų nėra

9. Specialiosios žemės ir miško naudojimo sąlygos: įrašų nėra

10. Daikto registravimas ir kadastro žymos:

10.1.
Suformuotas naujas (daikto registravimas)
Daiktas: nuotekų šalinimo tinklai Nr. 4400-2097-2425, aprašyti p. 2.4.
nuotekų šalinimo tinklai Nr. 4400-2102-1692, aprašyti p. 2.5.
nuotekų šalinimo tinklai Nr. 4400-2102-1705, aprašyti p. 2.6.
nuotekų šalinimo tinklai Nr. 4400-2102-1716, aprašyti p. 2.7.
Įregistravimo pagrindas: 2011-01-10 Įsakymas Nr. 3-19
Įrašas galioja: Nuo 2011-01-21

10.2.
Kadastrinius matavimus atliko (kadastro žyma)
Valstybės įmonės Registrų centro Kauno filialas, a.k. 135040952
Daiktas: nuotekų šalinimo tinklai Nr. 4400-2097-2425, aprašyti p. 2.4.
nuotekų šalinimo tinklai Nr. 4400-2102-1692, aprašyti p. 2.5.
nuotekų šalinimo tinklai Nr. 4400-2102-1705, aprašyti p. 2.6.
nuotekų šalinimo tinklai Nr. 4400-2102-1716, aprašyti p. 2.7.
Įregistravimo pagrindas: 2010-10-14 Nekilnojamojo daikto kadastro duomenų byla
Licencija Nr. G-734-(623)
Kvalifikacijos pažymėjimas Nr. 2M-M-654
Įrašas galioja: Nuo 2011-01-21

10.3.
Kadastrinius matavimus atliko (kadastro žyma)
Valstybės įmonės Registrų centro Kauno filialas, a.k. 135040952
Daiktas: geležinkelis Nr. 4400-1938-4177, aprašytas p. 2.3.
Įregistravimo pagrindas: 2010-03-30 Nekilnojamojo daikto kadastro duomenų byla
Licencija Nr. G-734-(623)
Kvalifikacijos pažymėjimas Nr. 2M-M-188
Įrašas galioja: Nuo 2010-09-15

10.4.
Rekonstrukcija (daikto registravimas)
Daiktas: geležinkelis Nr. 4400-1938-4177, aprašytas p. 2.3.
Įregistravimo pagrindas: 2010-08-30 Pripažinimo tinkamu naudoti aktas Nr. SPTN-17
Įrašas galioja: Nuo 2010-09-15

10.5.
Suformuotas naujas (daikto registravimas)
Daiktas: susisiekimo komunikacijos Nr. 4400-1947-4510, aprašytos p. 2.1.
geležinkelis Nr. 4900-2014-0010, aprašytas p. 2.2.
geležinkelis Nr. 4400-1938-4177, aprašytas p. 2.3.
Įregistravimo pagrindas: 2009-10-06 Įsakymas Nr. 3-497
Įrašas galioja: Nuo 2009-10-21

11. Registro pastabos ir nuorodos: įrašų nėra

12. Kita informacija: įrašų nėra

13. Informacija apie duomenų sandoriui tikslinimą: įrašų nėra

2019-08-08 16:53:46

Dokumentą atspausdino

PDF-XChange Product
Click to buy NOW!
www.tracker-software.com

VALSTYBĖS ĮMONĖ REGISTRŲ CENTRAS
Lvovo g. 25-101, 09320 Vilnius, tel. (8 5) 2688 262, faks. (8 5) 2688 311, el.p. info@registrucentras.lt

REGISTRŲ CENTRAS

NEKILNOJAMOJO TURTO REGISTRO CENTRINIO DUOMENŲ BANKO IŠRAŠAS

2019-08-08 16:54:09

1. Nekilnojamojo turto registre įregistruotas turtas:

Registro Nr.: **44/1417369**
Registro tipas: **Žemės sklypas su statiniais**
Sudarymo data: **2011-03-22**
Kaišiadorys

2. Nekilnojamieji daiktai:

Kaišiadorys - Kaipėda (66+312 - 68+771)
Kaišiadorys - Kybartai (0+000 - 1+364)

2.1.

Žemės sklypas
Kaišiadorys
Unikalus daikto numeris: **4400-2150-6185**
Žemės sklypo kadastro numeris ir kadastro vietovės pavadinimas: **4918/8001:3 Kaišiadorių m. k.v.**
Daikto pagrindinė naudojimo paskirtis: **Kita**
Žemės sklypo naudojimo būdas: **Susisiekimo ir inžinerinių tinklų koridorių teritorijos**
Statusas: **Suformuotas padalijus daiktą**
Daikto istorinė kilmė: **Gautas padalijus daiktą, unikalus daikto numeris 4400-0429-0846**
Žemės sklypo plotas: **25.1415 ha**
Kelių plotas: **0.5511 ha**
Užstatyta teritorija: **17.6873 ha**
Vandens telkinių plotas: **0.0526 ha**
Kitos žemės plotas: **6.8505 ha**
Žemės ūkio naudmenų našumo balas: **37.9**
Matavimų tipas: **Žemės sklypas suformuotas atliekant kadastrinius matavimus**
Indeksuota žemės sklypo vertė: **249027 Eur**
Žemės sklypo vertė: **155642 Eur**
Vidutinė rinkos vertė: **342000 Eur**
Vidutinės rinkos vertės nustatymo data: **2017-08-31**
Vidutinės rinkos vertės nustatymo būdas: **Masinis vertinimas**
Kadastro duomenų nustatymo data: **2009-11-09**

2.2.

Kiti inžineriniai statiniai - Aikštelė
Kaišiadorys
Unikalus daikto numeris: **4400-4766-1227**
Daikto pagrindinė naudojimo paskirtis: **Kiti inžineriniai statiniai**
Žymėjimas plane: **b**
Statybos pradžios metai: **2012**
Statybos pabaigos metai: **2016**
Statinio kategorija: **II grupės nesudėtingasis**
Baigtumo procentas: **100 %**
Plotas: **192.33 kv. m**
Medžiaga: **Betonas**
Atkūrimo sąnaudos (statybos vertė): **10400 Eur**
Fizinio nusidėvėjimo procentas: **5 %**
Atkuriamoji vertė: **9860 Eur**
Vidutinė rinkos vertė: **9860 Eur**
Vidutinės rinkos vertės nustatymo būdas: **Atkuriamoji vertė**
Vidutinės rinkos vertės nustatymo data: **2017-12-07**
Kadastro duomenų nustatymo data: **2017-12-07**

2.3.

Kiti inžineriniai statiniai - Tvora
Kaišiadorys
Unikalus daikto numeris: **4400-4766-1216**
Daikto pagrindinė naudojimo paskirtis: **Kiti inžineriniai statiniai**
Žymėjimas plane: **t**
Statybos pradžios metai: **2012**
Statybos pabaigos metai: **2016**
Statinio kategorija: **I grupės nesudėtingasis**
Baigtumo procentas: **100 %**
Aukštis: **2.00 m**
Ilgis: **77.50 m**
Medžiaga: **Metalas**
Atkūrimo sąnaudos (statybos vertė): **5540 Eur**
Fizinio nusidėvėjimo procentas: **3 %**
Atkuriamoji vertė: **5380 Eur**
Vidutinė rinkos vertė: **377 Eur**
Vidutinės rinkos vertės nustatymo būdas: **Atkuriamoji vertė**
Vidutinės rinkos vertės nustatymo data: **2017-12-07**
Kadastro duomenų nustatymo data: **2017-12-07**

3. Daikto priklausiniai iš kito registro: įrašų nėra

4. Nuosavybė:

4.1.

Nuosavybės teisė
Savininkas: **LIETUVOS RESPUBLIKA, a.k. 111105555**
Daiktas: **kiti statiniai Nr. 4400-4766-1216, aprašyti p. 2.3.**
kiti statiniai Nr. 4400-4766-1227, aprašyti p. 2.2.
Įregistravimo pagrindas: **2017-12-10 Deklaracija apie statybos užbaigimą / paskirties pakeitimą Nr. LS (IF-2)-4824**
Įrašas galioja: **Nuo 2018-03-28**

4.2.

Nuosavybės teisė
Savininkas: **LIETUVOS RESPUBLIKA, a.k. 111105555**
Daiktas: **žemės sklypas Nr. 4400-2150-6185, aprašytas p. 2.1.**
Įregistravimo pagrindas: **2010-11-09 Nacionalinės žemės tarnybos teritorinio žemėtvarkos skyriaus vedėjo**

PDF-XChange Product Click to buy NOW! www.tracker-software.com

5. Valstybės ir savivaldybių žemės patikėjimo teisė:

5.1.

Valstybinės žemės patikėjimo teisė
Patikėtinis: Akcinė bendrovė "Lietuvos geležinkeliai", a.k. 110053842
Daiktas: žemės sklypas Nr. 4400-2150-6185, aprašytas p. 2.1.
Įregistravimo pagrindas: 2011-06-21 Sutartis Nr. 6SUN-16
Įrašas galioja: Nuo 2011-07-22

6. Kitos daiktinės teisės :

6.1.

Turto patikėjimo teisė
Patikėtinis: Akcinė bendrovė "Lietuvos geležinkeliai", a.k. 110053842
Daiktas: kiti statiniai Nr. 4400-4766-1216, aprašyti p. 2.3.
kiti statiniai Nr. 4400-4766-1227, aprašyti p. 2.2.
Įregistravimo pagrindas: 2017-12-10 Deklaracija apie statybos užbaigimą / paskirties pakeitimą Nr. LS (IF-2)-4824
2019-04-05 Steigėjo įsakymas Nr. 1K-65
Įrašas galioja: Nuo 2019-05-02

6.2.

Kiti servitutai (tarnaujantis)
Daiktas: žemės sklypas Nr. 4400-2150-6185, aprašytas p. 2.1.
Įregistravimo pagrindas: 2017-09-06 Servituto sutartis Nr. 8394
Plotas: 0.071 ha
Aprašymas: Teisė naudoti, aptarnauti, prižiūrėti sklype esantį geležinkelį - privažiuojamąjį geležinkelio kelią Nr. 19
Įrašas galioja: Nuo 2017-09-08

6.3.

Kelio servitutas - teisė važiuoti transporto priemonėmis (tarnaujantis)
Daiktas: žemės sklypas Nr. 4400-2150-6185, aprašytas p. 2.1.
Įregistravimo pagrindas: 2017-09-06 Servituto sutartis Nr. 8394
Plotas: 0.071 ha
Įrašas galioja: Nuo 2017-09-08

6.4.

Kelio servitutas - teisė važiuoti transporto priemonėmis, naudotis pėsčiųjų taku, varyti galvijus (tarnaujantis)
Daiktas: žemės sklypas Nr. 4400-2150-6185, aprašytas p. 2.1.
Įregistravimo pagrindas: 2010-11-09 Nacionalinės žemės tarnybos teritorinio žemėtvarkos skyriaus vedėjo įsakymas Nr. Ž6-474
Plotas: 0.0201 ha
Įrašas galioja: Nuo 2011-03-24

7. Juridiniai faktai:

7.1.

Nekilnojamasis daiktas yra nekilnojamųjų kultūros vertybių teritorijoje (jų apsaugos zonoje)
Daiktas: žemės sklypas Nr. 4400-2150-6185, aprašytas p. 2.1.
Įregistravimo pagrindas: 2017-08-07 Kultūros paveldo departamento pranešimas Nr. 08-01
Aprašymas: 2015-08-18 Vertinimo tarybos aktas Nr.: KPD-RM-2240
Įrašas galioja: Nuo 2017-08-24

8. Žymos: įrašų nėra

9. Specialiosios žemės ir miško naudojimo sąlygos:

9.1.

XLIX. Vandentiekio, lietaus ir fekalinės kanalizacijos tinklų ir įrenginių apsaugos zonos
Daiktas: žemės sklypas Nr. 4400-2150-6185, aprašytas p. 2.1.
Įregistravimo pagrindas: 2010-11-09 Nacionalinės žemės tarnybos teritorinio žemėtvarkos skyriaus vedėjo įsakymas Nr. Ž6-474
Plotas: 2.2573 ha
Įrašas galioja: Nuo 2011-03-22

9.2.

IX. Dujotiekių apsaugos zonos
Daiktas: žemės sklypas Nr. 4400-2150-6185, aprašytas p. 2.1.
Įregistravimo pagrindas: 2010-11-09 Nacionalinės žemės tarnybos teritorinio žemėtvarkos skyriaus vedėjo įsakymas Nr. Ž6-474
Plotas: 0.1782 ha
Įrašas galioja: Nuo 2011-03-22

9.3.

VI. Elektros linijų apsaugos zonos
Daiktas: žemės sklypas Nr. 4400-2150-6185, aprašytas p. 2.1.
Įregistravimo pagrindas: 2010-11-09 Nacionalinės žemės tarnybos teritorinio žemėtvarkos skyriaus vedėjo įsakymas Nr. Ž6-474
Plotas: 4.139 ha
Įrašas galioja: Nuo 2011-03-22

9.4.

III. Geležinkelio kelių ir jų įrenginių apsaugos zona
Daiktas: žemės sklypas Nr. 4400-2150-6185, aprašytas p. 2.1.
Įregistravimo pagrindas: 2010-11-09 Nacionalinės žemės tarnybos teritorinio žemėtvarkos skyriaus vedėjo įsakymas Nr. Ž6-474
Plotas: 25.1415 ha
Įrašas galioja: Nuo 2011-03-22

9.5.

I. Ryšių linijų apsaugos zonos
Daiktas: žemės sklypas Nr. 4400-2150-6185, aprašytas p. 2.1.
Įregistravimo pagrindas: 2010-11-09 Nacionalinės žemės tarnybos teritorinio žemėtvarkos skyriaus vedėjo įsakymas Nr. Ž6-474
Plotas: 6.1606 ha
Įrašas galioja: Nuo 2011-03-22

10. Daikto registravimas ir kadastro žymos:

10.1.

Kadastrinius matavimus atliko (kadastro žyma)
VILMA KLEVINSKIENĖ
Daiktas: kiti statiniai Nr. 4400-4766-1216, aprašyti p. 2.3.
kiti statiniai Nr. 4400-4766-1227, aprašyti p. 2.2.
Įregistravimo pagrindas: 2008-12-03 Kvalifikacijos pažymėjimas Nr. 2M-M-780
2017-12-07 Nekilnojamojo daikto kadastro duomenų byla

PDF-XChange Product
Click to buy NOW!
www.tracker-software.com

Daiktas: **kiti statiniai Nr. 4400-4766-1216, aprašyti p. 2.3.**
kiti statiniai Nr. 4400-4766-1227, aprašyti p. 2.2.
Įregistravimo pagrindas: **2017-12-07 Nekilnojamojo daikto kadastro duomenų byla**
2017-12-10 Deklaracija apie statybos užbaigimą / paskirties pakeitimą
Nr. LS (IF-2)-4824
Įrašas galioja: **Nuo 2018-03-28**

10.3.

Suformuotas naujas (daikto registravimas)
Daiktas: **žemės sklypas Nr. 4400-2150-6185, aprašytas p. 2.1.**
Įregistravimo pagrindas: **2010-11-09 Nacionalinės žemės tarnybos teritorinio žemėtvarkos skyriaus vedėjo įsakymas Nr. Ž6-474**
Įrašas galioja: **Nuo 2011-03-22**

10.4.

Kadastrinius matavimus atliko (kadastro žyma)
Uždaroji akcinė bendrovė "Geokada", a.k. 300019637
Daiktas: **žemės sklypas Nr. 4400-2150-6185, aprašytas p. 2.1.**
Įregistravimo pagrindas: **2009-11-09 Nekilnojamojo daikto kadastro duomenų byla**
Kvalifikacijos pažymėjimas Nr. 2M-M-402
Licencija Nr. G-675-(666)
Įrašas galioja: **Nuo 2011-03-22**

11. Registro pastabos ir nuorodos: įrašų nėra

12. Kita informacija: įrašų nėra

13. Informacija apie duomenų sandoriui tikslinimą: įrašų nėra

2019-08-08 16:54:09

Dokumentą atspausdino